NORD-STEIN

PREISLISTE 2024

Gültig ab dem 15. Februar 2024

XERTIFIX
Natursteine ohne Kinderarbeit

Partner des Fachverbandes
Garten-, Landschafts- und Sportplatzbau
Hamburg e. V.
Ihre Experten für
Garten & Landschaft

Nord-Stein GmbH

Müggenburger Straße 24 a
20539 Hamburg

www.nord-stein.de
info@nord-stein.de

Tel.: 040 - 780 90 9 - 0
Fax: 040 - 780 90 9 - 20

USt-ID: DE 118668306
HRB: 42258

INHALTSVERZEICHNIS

Unser Angebot an Natursteinen in der Übersicht.

Vorbemerkungen	i	3
Neues Natursteinpflaster		4 – 10
Gebrauchtes Natursteinpflaster		11 – 13
Schotter / Splitte / Schüttsteine / Zierkiesel		14 – 15
Rundlinge / Friesenwallsteine / Wasserbausteine / Blöcke		16
Gabionenfüllmaterial / Brunnen / Quellsteine		17 – 18
Mauersteine / Mauerabdeckungen / Sichtschutz		19 – 24
Rasenkanten / Bordsteine / Bordsteinzuschläge		25 – 31
Bodenplatten		32 – 44
Blockstufen		45 – 51
Windrosen / Motivplatte / Poller		52
Stelen und Palisaden		53 – 62
Pflasterfugenmörtel / Reinigung und Pflege		63 – 64
Dienstleistungen		65
Hinweise / Anmerkungen / AGB	AGB	66 – 69

Nord-Stein GmbH

Müggenburger Straße 24 a
20539 Hamburg

www.nord-stein.de
info@nord-stein.de

Tel.: 040 - 780 90 9 - 0
Fax: 040 - 780 90 9 - 20

USt-ID: DE 118668306
HRB: 42258

VORBEMERKUNGEN

Gültig ab dem 15.02.2024

Nachfolgend finden Sie einige Bemerkungen zu unserer aktuellen Preisliste:

(1.) **Das Material ist nicht säurebeständig. Haarrisse sind naturbedingt möglich und stellen keinen Reklamationsgrund dar.**

(2.) **Bei dem Material Kandla-grey und Rivano-grau können aufgrund des hohen Eisenanteils im Mineralbestand Rostflecken entstehen. Diese können durch einen Rostlöser entfernt werden und berechtigen nicht zur Reklamation.**

(3.) **Helle Adern / Venen können vereinzelt auf der Oberfläche auftreten. Dies beeinträchtigt nicht die Haltbarkeit bzw. Funktionalität und stellt keinen Reklamationsgrund dar.**

(4.) **Nicht tausalzbeständig.**

(5.) **EnoStyl®-Produkte können produktionsbedingt Sägespuren, Rostspuren und ggf. auch Kratzer und Farbtonnuancen aufweisen.**

(6) **Dunkle Adern können vereinzelt auf der Oberfläche auftreten. Dies beeinträchtigt nicht die Haltbarkeit bzw. Funktionalität und stellt keinen Reklamationsgrund dar.**

Hinweis: Die Kanten der Unterseiten von Platten und Klinkern sind nicht immer vollkantig. Dies stellt keinen Reklamationsgrund dar.

Neben unseren standardisierten Lagerartikeln erhalten Sie ebenfalls speziell produzierte Sonderanfertigungen. Wir unterbreiten Ihnen gerne entsprechende Angebote.

Eine Warenrücknahme ist grundsätzlich ausgeschlossen.
Eine Ausnahme davon bedarf unserer ausdrücklichen Einwilligung und ist abhängig vom Zustand der Ware / Verpackung. Wir behalten uns vor, in diesem Fall eine Bearbeitungsgebühr von bis zu 15% des Warenwertes zu berechnen.

In Kooperation mit einem hiesigen Sägebetrieb bieten wir Auftragsarbeiten an.
Der Zuschnitt von Blockstufen, Podestplatten sowie Mauerabdeckungen auf Ihre Wunschmaße ist kurzfristig umsetzbar. Des Weiteren können Kernbohrungen an Findlingen ausgeführt werden.
Weitere Bearbeitungen bieten wir Ihnen gerne auf Nachfrage an.

Alle Preise verstehen sich netto, ab Lager frei LKW geladen, zzgl. der gesetzlichen Umsatzsteuer.
Wir erheben keine Kommissionierungszuschläge.

Diese Preisliste hat Gültigkeit ab dem 15.02.2024!

Öffnungs- und Ladezeiten:
Montag - Freitag: 07:00 - 17:00 Uhr

Druckfehler und Irrtümer vorbehalten

Nord-Stein GmbH

Müggenburger Straße 24 a
20539 Hamburg

www.nord-stein.de
info@nord-stein.de

Tel.: 040 - 780 90 9 - 0
Fax: 040 - 780 90 9 - 20

USt-ID: DE 118668306
HRB: 42258

Neues Natursteinpflaster

Mosaikpflaster

Art.-Nr.	Material: Granit	Farbe	Maße in cm (ca.)	Bearbeitung	~qm/to
500	Porto-grau	grau	4 / 6	gespalten	8,5
532	Bohus-grau (ausschließlich im Big Bag verfügbar)	grau	4 / 6	gespalten	8,5
501	St. Tirso (Porto-Black) (inklusive Kiste)	anthrazit	4 / 6	gespalten	8,5
502	Porto-Roriz (inklusive Kiste)	blau-grau	4 / 6	gespalten	8,5
550	Indisch-schwarz	schwarz	4 / 6	gespalten	8,5
540	Manga-rötlich	rötlich	4 / 6	gespalten	8,5
520	Vanga (ausschließlich im Big Bag verfügbar)	rot	4 / 6	gespalten	8,5
535	Magadi	rot	4 / 6	gespalten	8,5
531	Bohus-rot (ausschließlich im Big Bag verfügbar)	rot	4 / 6	gespalten	8,5
505	Porto-gelb	gelb	4 / 6	gespalten	8,5
556	Sunshine-yellow	gelb-rötlich	4 / 6	gespalten	8,5

Art.-Nr.	Material: Basalt	Farbe	Maße in cm (ca.)	Bearbeitung	~qm/to
510	Basalt	schwarz	4 / 6	gespalten	8,5

Art.-Nr.	Material: Sandstein	Farbe	Maße in cm (ca.)	Bearbeitung	~qm/to
513	Desert-yellow-brown	beige-braun	5 / 5	gespalten	10,0
512	Kandla-grey (2.)	grau	5 / 5	gespalten	10,0

Art.-Nr.	Material: Quarzit	Farbe	Maße in cm (ca.)	Bearbeitung	~qm/to
515	Albino yellow (inklusive Kiste)	gelblich	4 / 6	gespalten	8,5

Art.-Nr.	Material: Porphyr	Farbe	Maße in cm (ca.)	Bearbeitung	~qm/to
570	Italienischer Porphyr (inklusive Kiste)	rot-braun-bunt	4 / 6	gespalten	8,5

Nord-Stein GmbH

Müggenburger Straße 24 a
20539 Hamburg

www.nord-stein.de
info@nord-stein.de

Tel.: 040 - 780 90 9 - 0
Fax: 040 - 780 90 9 - 20

USt-ID: DE 118668306
HRB: 42258

Neues Natursteinpflaster

Mosaikpflaster

Art.-Nr.	Material: Grauwacke	Farbe	Maße in cm (ca.)	Bearbeitung	~qm/to
560	Grauwacke ***(Abverkauf)***	grau-grünlich	4 / 6	gespalten	9,0
561	Deutsche Grauwacke	gräulich-braun	4 / 6	gespalten (bis zu 2 Sägekanten)	9,0

Kleinpflaster

Art.-Nr.	Material: Granit	Farbe	Maße in cm (ca.)	Bearbeitung	~qm/to
580	Porto-grau	grau	7 / 9	gespalten	5,5
600	Porto-grau	grau	9 / 11	gespalten	4,5
631	Bohus-grau (ausschließlich im Big Bag verfügbar)	grau	9 / 11	gespalten	4,5
605	Porto-Roriz	blau-grau	9 / 11	gespalten	4,5
609	St. Tirso (Porto-Black)	anthrazit	9 / 11	gespalten	4,5
650	Indisch-schwarz	schwarz	9 / 11	gespalten	4,5
640	Manga-rötlich	rötlich	9 / 11	gespalten	4,5
620	Vanga (ausschließlich im Big Bag verfügbar)	rot	9 / 11	gespalten	4,5
655	Magadi	rot	9 / 11	gespalten	4,5
630	Bohus-rot	rot	9 / 11	gespalten	4,5
610	Porto-gelb	gelb	9 / 11	gespalten	5,0
663	Sunshine-yellow	gelb-rötlich	9 / 11	gespalten	4,5

Art.-Nr.	Material: Granit	Farbe	Maße in cm (ca.)	Bearbeitung	~qm/to	~to/Ki.
607	Otelo	grau	9 / 11	Oberfläche gestockt	4,75	1,5

Nord-Stein GmbH

Müggenburger Straße 24 a
20539 Hamburg

www.nord-stein.de
info@nord-stein.de

Tel.: 040 - 780 90 9 - 0
Fax: 040 - 780 90 9 - 20

USt-ID: DE 118668306
HRB: 42258

Neues Natursteinpflaster

Kleinpflaster

Art.-Nr.	Material: Granit	Farbe	Maße in cm (ca.)	Bearbeitung	~qm/Ki.	kg/qm
611	Gallicia **(neu)**	hellgrau	9 / 9 / 5	Oberfläche geflammt	11,44	135
695	Viso-grau	grau	9 / 9 / 8	Oberfläche gestockt	8,80	216
696	Negra (3.)	dunkelgrau	9 / 9 / 8	Oberfläche geflammt	6,0	216
608	Viso-gelb	gelb	9 / 9 / 8	Oberfläche gestockt	8,47	216
694	Magadi	rot	8 / 10	Oberfläche geflammt	o.A.	o.A.

Art.-Nr.	Material: Basalt	Farbe	Maße in cm (ca.)	Bearbeitung	~qm/to	~to/Ki.
669	Black-Basalt (Reihenverlegung geeignet) (inklusive Kiste)	schwarz	10 / 10 in Kisten	gespalten	4,5	1,5
671	Basalt (Passe oder Segmentbogen geeignet)	schwarz	8 / 11 lose	gespalten	4,5	-

Art.-Nr.	Material: Basalt	Farbe	Maße in cm (ca.)	Bearbeitung	~qm/Ki.	kg/qm
699	Basalt (1.)	schwarz	9 / 9 / 8	OF geflammt, wassergestrahlt und gebürstet	7	240

Art.-Nr.	Material: Quarzit	Farbe	Maße in cm (ca.)	Bearbeitung	~qm/to	kg/qm
615	Albino yellow (inklusive Kiste)	gelblich	9 / 11	gespalten	4,5	240

Art.-Nr.	Material: Sandstein	Farbe	Maße in cm (ca.)	Bearbeitung	~qm/to
690	Desert-yellow-brown	beige-braun	10 / 10	gespalten	5,5
692	Kandla-grey (2.)	grau	10 / 10	gespalten	5,5

Art.-Nr.	Material: Porphyr	Farbe	Maße in cm (ca.)	Bearbeitung	~qm/to
680	Italienischer Porphyr	rot-braun-bunt	9 / 11	gespalten	5,0

Art.-Nr.	Material: Gneis	Farbe	Maße in cm (ca.)	Bearbeitung	~qm/to
681	Luserna Gneis	grau-grün-dorée	8 / 11	gespalten (bis zu 2 Sägekanten)	5,0

Art.-Nr.	Material: Grauwacke	Farbe	Maße in cm (ca.)	Bearbeitung	~qm/to
676	Deutsche Grauwacke	gräulich-braun	8 / 11	gespalten (bis zu 2 Sägekanten)	5,0

Nord-Stein GmbH

Müggenburger Straße 24 a
20539 Hamburg

www.nord-stein.de
info@nord-stein.de

Tel.: 040 - 780 90 9 - 0
Fax: 040 - 780 90 9 - 20

USt-ID: DE 118668306
HRB: 42258

Neues Natursteinpflaster

Kleinpflaster

Art.-Nr.	Material: Travertin	Farbe	Maße in cm (ca.)	Bearbeitung	~qm/Ki.
672	Classico beige	beige	9 / 9 / 9	gesägt und getrommelt	6,0
673	Classico beige	beige	18 / 9 / 9	gesägt und getrommelt	6,0

Art.-Nr.	Material: Kalkstein	Farbe	Maße in cm (ca.)	Bearbeitung	~qm/Ki.
674	Kanfanar (4.)	beige	9 / 9 / 8	2 Seiten gesägt, 4 Seiten gespalten, getrommelt	8,0

Natursteinpflaster ex Lager Stralsund (Südhafen)

Art.Nr.	Material: Granit	Farbe	Maße in cm (ca.)	Bearbeitung	~qm/to
6000	Porto-grau	grau	4 / 6	gespalten	8,5
6010	Porto-grau	grau	9 / 11	gespalten	4,5
6020	Porto-grau	grau	15 / 17	gespalten	2,5

Bei Bestellmengen unter 17 to wird im Lager Stralsund eine Pauschale in Höhe von € 9,00 pro Verladung erhoben.

Großpflaster

Art.-Nr.	Material: Granit	Farbe	Maße in cm (ca.)	Bearbeitung	~qm/to	~to/Ki.
800	Porto-grau	grau	15 / 17	gespalten	2,5	-
810	Porto-gelb (inkl. Kiste)	gelb	15 / 17	gespalten	2,5	o.A.

Art.-Nr.	Material: Basalt	Farbe	Maße in cm (ca.)	Bearbeitung	~qm/to	~to/Ki.
871	Black Basalt (inklusive Kiste)	schwarz	15 / 17	gespalten	2,5	1,45

Art.-Nr.	Material: Porphyr	Farbe	Maße in cm (ca.)	Bearbeitung	~qm/to	~to/Ki.
780	Italienischer Porphyr (inklusive Kiste)	rot-braun-bunt	14 / 18	gespalten	2,5	1,50

Art.-Nr.	Material: Grauwacke	Farbe	Maße in cm (ca.)	Bearbeitung	~qm/to
778	Deutsche Grauwacke	gräulich-braun	12 / 14x15 / 20	gespalten (bis zu 2 Sägekanten)	3,0

Nord-Stein GmbH

Müggenburger Straße 24 a
20539 Hamburg

www.nord-stein.de
info@nord-stein.de

Tel.: 040 - 780 90 9 - 0
Fax: 040 - 780 90 9 - 20

USt-ID: DE 118668306
HRB: 42258

Neues Natursteinpflaster

Reihensteine

Art.-Nr.	Material: Granit	Farbe	Maße in cm (ca.)	Bearbeitung	~qm/to
750	Porto-grau	grau	16-22 / 14-16 / 14-16	gespalten	2,5
765	Indisch-schwarz	schwarz	16-22 / 14-16 / 14-16	gespalten	2,5
770	Manga-rötlich	rötlich	16-22 / 14-16 / 14-16	gespalten	2,5
776	Magadi	rot	16-22 / 14-16 / 14-16	gespalten	2,5
763	Sunshine-yellow	gelb-rötlich	16-22 / 14-16 / 14-16	gespalten	2,5

Art.-Nr.	Material: Sandstein	Farbe	Maße in cm (ca.)	Bearbeitung	~qm/to
775	Desert-yellow-brown	beige-braun	16-22 / 14-16 / 14-16	gespalten	3,0
777	Kandla-grey (2.)	grau	16-22 / 14-16 / 14-16	gespalten	3,0

Art.-Nr.	Material: Grauwacke	Farbe	Maße in cm (ca.)	Bearbeitung	~qm/to
773	Grauwacke *(Abverkauf)*	grau-grünlich	16-22 / 14-16 / 14-16	gespalten	2,8

Reihensteine, Oberfläche gesägt und gestockt, Seiten handbekantet

Art.-Nr.	Material: Granit	Farbe	Maße in cm (ca.)	Bearbeitung
754	Otelo	grau	20 / 14 / 14	Oberfläche gestockt, Unterseite gesägt
751	Viso-grau	grau	22 / 15 / 15	Oberfläche gestockt, Unterseite gesägt

Reihensteine, Oberfläche gesägt und geflammt, Seiten handbekantet

Art.-Nr.	Material: Granit	Farbe	Maße in cm (ca.)	Bearbeitung
786	Björkeberg	rot	22 / 15 / 15	Oberfläche und Unterseite geflammt

Nord-Stein GmbH

Müggenburger Straße 24 a
20539 Hamburg

www.nord-stein.de
info@nord-stein.de

Tel.: 040 - 780 90 9 - 0
Fax: 040 - 780 90 9 - 20

USt-ID: DE 118668306
HRB: 42258

Neues Natursteinpflaster

Reihensteine, Oberfläche gesägt und gestrahlt

Art.-Nr.	Material: Granit	Farbe	Maße in cm (ca.)	Bearbeitung
752	Felsmark 253 *(Abverkauf)*	beige-gelb-grau	25 / 15 / 8	Oberfläche gestrahlt, Seiten gespalten

Brückensteine

Art.-Nr.	Material: Granit	Farbe	Maße in cm (ca.)	Bearbeitung	~qm/to	~to/Ki.
700	Porto-grau (inklusive Kiste)	grau	16-22 / 14-16 / 7-9	gespalten	5,5	o.A.

Granit-Pflasterplatten, Unterseite gesägt, Oberfläche geflammt, Seiten handbekantet

Art.-Nr.	Material: Granit	Farbe	Maße in cm	Bearbeitung	qm/Pal	kg/qm
2851	Tan	grau	21 / 14 / 5	Oberfläche geflammt	10,70	135
2871	Bovall-rot *(Abverkauf)*	rötlich	21 / 14 / 5	Oberfläche geflammt	10,70	135

Granit-Pflasterplatten, Unterseite gesägt, Oberfläche gestockt, Seiten handbekantet

Art.-Nr.	Material: Granit	Farbe	Maße in cm	Bearbeitung	qm/Pal	kg/qm
2861	Moreno *(Abverkauf)*	gelb	21 / 14 / 5	Oberfläche gestockt	10,70	135

Basalt-Pflasterplatten, Unterseite gesägt, Oberfläche geflammt, Seiten handbekantet

Art.-Nr.	Material: Basalt	Farbe	Maße in cm	Bearbeitung	qm/Pal	kg/qm
2882	Basalt (1.)	schwarz	21 / 14 / 5	Oberfläche geflammt	10,30	150

Nord-Stein GmbH

Müggenburger Straße 24 a
20539 Hamburg

www.nord-stein.de
info@nord-stein.de

Tel.: 040 - 780 90 9 - 0
Fax: 040 - 780 90 9 - 20

USt-ID: DE 118668306
HRB: 42258

Neues Natursteinpflaster

Granit-Pflasterklinker, allseits gesägt, Oberfläche geflammt, Kanten 2x2 mm gefast

Art.-Nr.	Material: Granit	Farbe	Maße in cm	Bearbeitung	Stk/Ki.	kg/Stk
2765	Gallicia	hellgrau	20 / 10 / 5	Oberfläche geflammt	400	2,7
2766	Negra (3.)	dunkelgrau	20 / 10 / 5	Oberfläche geflammt	500	2,7

Basalt-Pflasterklinker, allseits gesägt, Oberfläche geflammt, wassergestrahlt und gebürstet, Kanten 2x2 mm gefast

Art.-Nr.	Material: Basalt	Farbe	Maße in cm	Bearbeitung	Stk/Ki.	kg/Stk
2769	Basalt (1.)	schwarz	20 / 10 / 5	Oberfläche geflammt, wassergestrahlt und gebürstet	400	3

Blaustein-Pflasterriegel, allseits gesägt und getrommelt

Art.-Nr.	Material: Kalkstein	Farbe	Maße in cm	Bearbeitung	Stk/Ki.	kg/Stk
2758	Blaustein (1.) (4.) ***(Abverkauf)***	blau-grau	20 / 8 / 8	allseits gesägt und getrommelt	288	3

Nord-Stein GmbH

Müggenburger Straße 24 a
20539 Hamburg

www.nord-stein.de
info@nord-stein.de

Tel.: 040 - 780 90 9 - 0
Fax: 040 - 780 90 9 - 20

USt-ID: DE 118668306
HRB: 42258

Gebrauchtes Natursteinpflaster

Mosaikpflaster

Art.-Nr.	Material: Kalkstein	Farbe	Maße in cm (ca.)	Bearbeitung	~qm/to
100	Bernburger	grau-beige	3 / 7	gespalten	9 - 10

Kleinpflaster

Art.-Nr.	Material: Granit	Farbe	Maße in cm (ca.)	Bearbeitung	~qm/to
139	grau **(neu)**	grau	7 / 9	gespalten	5,5
142	grau	grau	8 / 11	gespalten	4,5
141	Porto-grau ***(Abverkauf)***	grau	9 / 13	gespalten	4
210	rötlich-bunt	rötlich-bunt	8 / 11	gespalten	5

Art.-Nr.	Material: Bunte Mischung	Farbe	Maße in cm (ca.)	Bearbeitung	~qm/to
200	Bunte Mischung	bunt	8 / 11	gespalten	4,5

Art.-Nr.	Material: Basalt	Farbe	Maße in cm (ca.)	Bearbeitung	~qm/to
260	Basalt	schwarz	8 / 11	gespalten	4,5

Art.-Nr.	Material: Grauwacke	Farbe	Maße in cm (ca.)	Bearbeitung	~qm/to
211	Grauwacke / Basalt	grau-beige-anthrazit	7 / 10	gespalten	6,0

Nord-Stein GmbH

Müggenburger Straße 24 a
20539 Hamburg

www.nord-stein.de
info@nord-stein.de

Tel.: 040 - 780 90 9 - 0
Fax: 040 - 780 90 9 - 20

USt-ID: DE 118668306
HRB: 42258

Gebrauchtes Natursteinpflaster

Mittelpflaster

Art.-Nr.	Material: Granit	Farbe	Maße in cm (ca.)	Bearbeitung	~qm/to
305	Halmstad-rot	rot	12 / 14	gespalten	3,5

Großpflaster

Art.-Nr.	Material: Granit	Farbe	Maße in cm (ca.)	Bearbeitung	~qm/to
370		grau	14 / 17 + Bindersteine	gespalten	2,5
390	Kieler	bunt	14 / 17 + Bindersteine	gespalten	2,5

Reihensteine

Art.-Nr.	Material: Granit	Farbe	Maße in cm (ca.)	Bearbeitung	~qm/to
350		grau	15-26 / 13-15 / 16-18	gespalten	2,5
400	Hamburger	bunt	15-26 / 13-15 / 16-18	gespalten	2,5

Art.-Nr.	Material: Basalt	Farbe	Maße in cm (ca.)	Bearbeitung	~qm/to
380	Basalt	schwarz	16-20 / 12-16 / 15-17	gespalten	2,5

Nord-Stein GmbH

Müggenburger Straße 24 a
20539 Hamburg

www.nord-stein.de
info@nord-stein.de

Tel.: 040 - 780 90 9 - 0
Fax: 040 - 780 90 9 - 20

USt-ID: DE 118668306
HRB: 42258

Gebrauchtes Natursteinpflaster

Pflasterkappen

Art.-Nr.	Material: überwiegend Granite + Gneise	Farbe	Maße in cm (ca.)	Bearbeitung	~qm/Bag
404	"A"-Sortierung von gebrauchten Großpflastersteinen*	bunt	3-8	Sägefläche unbearbeitet, Preis inklusive Big Bag	9-11

*** Weitestgehend ohne Teer- und Fräsrillen an den ursprünglichen Kopfflächen**

Art.-Nr.	Material: überwiegend Granite + Gneise	Farbe	Maße in cm (ca.)	Bearbeitung	~qm/Bag
403	"C"-Sortierung von gebrauchten Großpflastersteinen*	bunt	3-8	Sägefläche geflammt, Preis inklusive Big Bag	9-11

*** Können an der ursprünglichen Kopffläche teils Teer- und Fräsrillen aufweisen**

Großpflaster Oberfläche gesägt und geflammt (inklusive Big Bag)

Art.-Nr.	Material: Granit	Farbe	Maße in cm (ca.)	Bearbeitung
401	Großpflaster	bunt	15-26 / 13-17 / 13-15	Oberfläche gesägt und geflammt

Durch das Flammen der Oberfläche kommt es zu Hitzespannungen, die im Kantenbereich zu Abplatzungen führen können. Reklamationen aus vorgenannten Gründen werden nicht anerkannt.

Polygonalpflaster

Art.-Nr.	Material:	Farbe	Maße in cm (ca.)	Bearbeitung	~qm/to
441	Polygonalpflaster	bunt	Diagonale 10-35	gespalten	3

Gebrauchtpflaster entspricht generell nicht der DIN bzw. EN 1342. Bei Lieferungen von Gebrauchtpflaster ist ein möglicher Anteil von ca. 6% an nicht verwendungsfähigem Material und Fremdkörpern zu berücksichtigen.

Nord-Stein GmbH

Müggenburger Straße 24 a
20539 Hamburg

www.nord-stein.de
info@nord-stein.de

Tel.: 040 - 780 90 9 - 0
Fax: 040 - 780 90 9 - 20

USt-ID: DE 118668306
HRB: 42258

Schotter / Splitte / Schüttsteine / Zierkiesel

Schotter für Unterbau

Art.-Nr.	Material	Maße in mm (ca.)	~to/cbm
3919	Naturstein-Schottertragschicht	0 / 32	1,85

Splitte für Fuge / Bettung

Art.-Nr.	Material	Farbe	Maße in mm (ca.)		~to/cbm
3918	Edelbrechsand		0 / 2		1,7
3960	Fugensand Granit **(neu)**	grau	0 / 2		1,5
3961	Fugensand Hyperit **(neu)**	schwarz	0 / 2		1,6
3936	Basalt-Fugensplitt		1 / 3		1,8
3914	Pflastersplitt		0 / 5	nach TL-Pflaster	1,7
3920	Edelsplitt		2 / 5		1,7
3915	Edelsplitt		5 / 8	Bettungssplitt für Platten	1,7

Ziersplitte / Schotter / Schüttsteine

Art.-Nr.	Material	Farbe	Maße in mm (ca.)		~to/cbm
3936	Basalt-Fugensplitt	schwarz	1 / 3	gebrochen	1,8
3910	Basaltsplitt	schwarz	11 / 16	gebrochen	1,8
3911	Basaltsplitt	schwarz	16 / 32	gebrochen	1,8
3921	Basalt-Schotter	schwarz	31,5 / 63	gebrochen	1,8
3917	Basalt-Schüttsteine *(Abverkauf)*	schwarz	56 / 110	gebrochen	1,8
3909	Basalt-Wasserbausteine	schwarz	CP 90 / 250 (EN 13383)	gebrochen	1,8

Nord-Stein GmbH

Müggenburger Straße 24 a
20539 Hamburg

www.nord-stein.de
info@nord-stein.de

Tel.: 040 - 780 90 9 - 0
Fax: 040 - 780 90 9 - 20

USt-ID: DE 118668306
HRB: 42258

Schotter / Splitte / Schüttsteine / Zierkiesel

Ziersplitte / Schotter / Schüttsteine

Art.-Nr.	Material	Farbe	Maße in mm (ca.)		~to/cbm
3930	Granitsplitt “Original Pfeffer & Salz”	grau	8 / 16	gebrochen	1,8
3931	Granitsplitt “Original Pfeffer & Salz”	grau	16 / 22	gebrochen	1,8
3926	Kalksteinsplitt “Alazana” ***(Abverkauf)*** (ausschließlich im Big Bag verfügbar)	rötlich	16 / 32	gebrochen	1,8
3927	Marmorsplitt “Mandarin” ***(Abverkauf)*** (ausschließlich im Big Bag verfügbar)	orange-rötlich	18 / 25	gebrochen	1,8
3935	Jura-Kalksteinsplitt “Yellow Sun”	beige	16 / 32	gebrochen	1,8
3925	Kalksteinsplitt “Torina” (Lieferzeit nach Absprache) (ausschließlich im Big Bag verfügbar)	weiß-gelblich	16 / 32	gebrochen	1,8
3939	Kalksteinsplitt “Alpenstein”	anthrazit-weiß gebändert	16 / 22	gebrochen	1,8
3916	Alpensteine	anthrazit-weiß gebändert	60 / 120	gebrochen	1,8
3929	Marmor “Icy Blue” ***(Abverkauf)*** (ausschließlich im Big Bag verfügbar)	hellgrau-blau	60 / 100	gebrochen	1,8
3928	Marmor “Rouge Royal” ***(Abverkauf)*** (ausschließlich im Big Bag verfügbar)	rötlich-weiß gebändert	60 / 150	gebrochen	1,8

Zierkiesel

Art.-Nr.	Material	Farbe	Maße in mm (ca.)		~to/cbm
3938	Elbkiesel	bunt	16 / 32	wie gewachsen	1,8
3937	Donaukiesel (ausschließlich im Big Bag verfügbar)	grau-bunt	16 / 32	wie gewachsen	1,8
3945	Beach–Pebbles (ausschließlich im Big Bag verfügbar)	schwarz	16 / 32	getrommelt	1,8

Lavamulch

Art.-Nr.	Material	Farbe	Maße in mm (ca.)		~to/cbm
3953	Lavamulch **(neu)**	bräunlich	8 / 16	gebrochen	1,0 - 1,2

Unkrautschutzvlies

Art.-Nr.	Material	Farbe	Breite in cm	Länge in m
3965	DuPont Plantex Gold 125 g/qm **(neu)** (Abgabe nur volle Rollen)	braun-schwarz	100	25

Nord-Stein GmbH

Müggenburger Straße 24 a
20539 Hamburg

www.nord-stein.de
info@nord-stein.de

Tel.: 040 - 780 90 9 - 0
Fax: 040 - 780 90 9 - 20

USt-ID: DE 118668306
HRB: 42258

Rundlinge / Friesenwallsteine / Wasserbausteine / Blöcke

Kiesel / Rundlinge / Friesenwallsteine

Art.-Nr.	Material: Granit	Farbe	Maße in cm (ca.)	Bearbeitung	~qm/to
450	Jütlandkiesel	bunt	6 - 10	wie gewachsen	6,0
460	Jütlandkiesel	bunt	8 - 15	wie gewachsen	4,5
470	Jütlandkiesel	bunt	15 - 30	wie gewachsen	2,0 - 2,5
495	Friesenwallsteine	bunt	20 - 60	wie gewachsen	2,0

Für Friesenwallsteine bieten wir eine Verladung in Einweg-Holzkisten an. Diese Verladung erfolgt ausschließlich in Holzkisten, die von uns bei Verfügbarkeit bereitgestellt werden. Der Aufpreis für die Einweg-Holzkiste (Inhalt ca. 1,5 Tonnen) inklusive Befüllung beträgt € 45,00.

Wasserbausteine (EN 13383)

Art.-Nr.	Material	Farbe		Bearbeitung	~to/cbm
3909	Basalt-Wasserbausteine	schwarz	CP 90 / 250	gebrochen	1,8

Muschelkalk-/Sandstein-/Grauwacke-/Granit-Blöcke

Art.-Nr.	Material	Farbe	Maße in cm (ca.)	Bearbeitung	~qm/to
488	Kirchheimer Muschelkalk gemischt (4.)	grau-braun	freie Längen, 40/40	bruch-/spaltrau, teils mit Bohrlöchern	0,9
489	Kirchheimer Muschelkalk gemischt (4.) (Lieferzeit nach Absprache)	grau-braun	freie Längen, 50/50	bruch-/spaltrau, teils mit Bohrlöchern	0,7
484	Desert-yellow-brown	beige-braun	100 / 50 / 48-52	naturgespalten, 4-Seiten-flächen nachgearbeitet	
494	Bad Karlshafener-Sandstein-Blöcke (Wesersandstein)	beige-grau	40 - 70 / 45 / 45	roh gespalten (+/- 10 cm)	
486	Deutsche Grauwacke-Blöcke	gräulich-braun	50 - 70 / 45 / 50	roh gespalten (+/- 10 cm)	
485	Granit-Blöcke	grau	80 - 120 / 50 / 50	roh gespalten (+/- 5 cm)	

Nord-Stein GmbH

Müggenburger Straße 24 a
20539 Hamburg

www.nord-stein.de
info@nord-stein.de

Tel.: 040 - 780 90 9 - 0
Fax: 040 - 780 90 9 - 20

USt-ID: DE 118668306
HRB: 42258

Gabionenfüllmaterial / Brunnen / Quellsteine

Gabionenfüllmaterial

Art.-Nr.	Material	Farbe	Maße in mm (ca.)	Bearbeitung	~to/cbm
3917	Basalt-Schüttsteine ***(Abverkauf)***	schwarz	56 / 110	gebrochen	1,8
3948	Basalt-Gabionenstein	schwarz	60 / 120	gebrochen	1,8
3916	Alpensteine	anthrazit/weiß gebändert	60 / 120	gebrochen	1,8
460	Jütlandkiesel	bunt	80 / 150	wie gewachsen	1,8
470	Jütlandkiesel	bunt	150 / 300	wie gewachsen	1,8
3909	Basalt-Wasserbausteine	schwarz	CP 90 / 250 (EN 13383)	gebrochen	1,8
3940	Sandstein-Schotter	beige-grau	60 / 90	gebrochen	1,8
3941	Sandstein-Schotter	beige-grau	90 / 220	gebrochen	1,8
3942	Grauwacke-Schotter (ausschließlich im Big Bag verfügbar)	gräulich-braun	60 / 90	gebrochen	1,8
3943	Grauwacke-Schotter (ausschließlich im Big Bag verfügbar)	gräulich-braun	90 / 180	gebrochen	1,8
3907	Granit “Gletscher Balls” (Lieferzeit nach Absprache) (ausschließlich im Big Bag verfügbar)	grau	50 / 100	getrommelt	1,8
3951	Kalkstein “Alpin grau” (Lieferzeit nach Absprache) (ausschließlich im Big Bag verfügbar)	anthrazit-weißlich	60 / 90	gebrochen	1,8
3952	Kalkstein “Ardennen grau” (Lieferzeit nach Absprache) (ausschließlich im Big Bag verfügbar)	gräulich-weiß	60 / 90	gebrochen	1,8
3929	Marmor “Icy Blue” ***(Abverkauf)*** (ausschließlich im Big Bag verfügbar)	hellgrau-blau	60 / 100	gebrochen	1,8
3928	Marmor “Rouge Royal” ***(Abverkauf)*** (ausschließlich im Big Bag verfügbar)	rötlich- weiß gebändert	60 / 150	gebrochen	1,8
3908	Marmor “Tiroler rot” (Lieferzeit nach Absprache) (ausschließlich im Big Bag verfügbar)	rötlich	80 / 120	gebrochen	1,8
3947	Marmor “Torina” (Lieferzeit nach Absprache) (ausschließlich im Big Bag verfügbar)	weiß-gelblich	60 / 120	gebrochen	1,8
3946	Marmor “Mediterran” (Lieferzeit nach Absprache) (ausschließlich im Big Bag verfügbar)	beige-orange	60 / 120	gebrochen	1,8

Nord-Stein GmbH

Müggenburger Straße 24 a
20539 Hamburg

www.nord-stein.de
info@nord-stein.de

Tel.: 040 - 780 90 9 - 0
Fax: 040 - 780 90 9 - 20

USt-ID: DE 118668306
HRB: 42258

Gabionenfüllmaterial / Brunnen / Quellsteine

Findlinge / Spaltfindlinge / Ziersteine

Art.-Nr.	Material: Granit	Farbe	Maße in cm (ca.)	Bearbeitung
480	Findlinge	bunt	auf Anfrage	wie gewachsen
490	Spaltfindlinge	bunt	auf Anfrage	wie gewachsen

Art.-Nr.	Material: Kalkstein	Farbe	Maße in cm (ca.)	Bearbeitung
481	Alpensteine	anthrazit / weiß gebändert	40 / 120	gebrochen

Art.-Nr.	Material: Diabas	Farbe	Kantenlänge in cm (ca.)	Bearbeitung
487	Ziersteine	anthrazit	40 / 120	gebrochen

Feldstein-/Findlingsbrunnen / Quellstein

Art.-Nr.	Material: Granit	Farbe	Maße in cm (ca.)	Bearbeitung
	Feldsteinbrunnen mit Bachlauf inklusive Becken, Pumpe und Aufbau in unserem Liefergebiet (Lieferzeit nach Absprache)			
	Quellstein, Findling bis DN 80 cm mit Bohrung inklusive Becken, Pumpe und Aufbau in unserem Liefergebiet, Preis variiert je nach Steingröße (Lieferzeit nach Absprache)			
	Quellstein bis DN 140 cm mit Mulde und Bohrung inklusive Becken, Pumpe und Aufbau in unserem Liefergebiet, Preis variiert je nach Steingröße (Lieferzeit nach Absprache)			

Nord-Stein GmbH

Müggenburger Straße 24 a
20539 Hamburg

www.nord-stein.de
info@nord-stein.de

Tel.: 040 - 780 90 9 - 0
Fax: 040 - 780 90 9 - 20

USt-ID: DE 118668306
HRB: 42258

Mauersteine / Mauerabdeckungen / Sichtschutz

Trockenmauersteine / Mauerabdeckungen

Art.-Nr.	Material: Granit	Farbe	Maße in cm (ca.)	Bearbeitung	Stk/qm
2542	Porto-grau	grau	40 / 20 / 20	spaltrau in Kisten	12
2543	Porto-gelb	gelb	40 / 20 / 20	spaltrau in Kisten	12
2536	Magadi	rot	35-50 / 15-25 / 15-25	spaltrau in Kisten	o.A.
2537	Sunshine-yellow	gelb-rötlich	35-50 / 15-25 / 15-25	spaltrau in Kisten	o.A.

Art.-Nr.	Material: Granit	Farbe	Maße in cm (ca.)	Bearbeitung	~qm/to	qm/Ki.
2857	Gallicia	hellgrau	40 / 20 / 15	Längsseiten bossiert, Stoß- und Lagerfugen gesägt, in Kisten	1,85	2,4
2858	Gallicia	hellgrau	40 / 20 / 15	wie vor, jedoch mit einer Kopfbearbeitung	-	o.A.
2865	Gallicia	hellgrau	20 / 20 / 15	wie vor, jedoch mit einer Kopfbearbeitung	-	o.A.

Art.-Nr.	Material: Granit	Farbe	Maße in cm	Bearbeitung	kg/Stk
2859	Gallicia Mauerabdeckungen	hellgrau	100 / 30 / 4	OF geflammt und gebürstet, beide Längsseiten bossiert + Wassernasen, Köpfe gesägt	32
2866	Gallicia Mauerabdeckungen	hellgrau	100 / 30 / 4	wie vor, jedoch mit einer Kopfbearbeitung	32

Art.-Nr.	Material: Granit	Farbe	Maße in cm	Bearbeitung	~qm/to	~qm/Ki.
1115	Negra (3.)	dunkelgrau	60 / 20 / 10	Längsseiten bossiert, Stoß- und Lagerfugen gesägt, in Kisten	1,85	o.A.
1116	Negra (3.)	dunkelgrau	60 / 20 / 10	wie vor, jedoch mit einer Kopfbearbeitung		o.A.

Art.-Nr.	Material: Granit	Farbe	Maße in cm	Bearbeitung	kg/Stk
1119	Negra Mauerabdeckungen (3.)	dunkelgrau	100 / 30 / 4	OF geflammt und gebürstet, beide Längsseiten bossiert + Wassernasen, Köpfe gesägt	32
1118	Negra Mauerabdeckungen (3.)	dunkelgrau	100 / 30 / 4	wie vor, jedoch mit einer Kopfbearbeitung	32

Nord-Stein GmbH

Müggenburger Straße 24 a
20539 Hamburg

www.nord-stein.de
info@nord-stein.de

Tel.: 040 - 780 90 9 - 0
Fax: 040 - 780 90 9 - 20

USt-ID: DE 118668306
HRB: 42258

Mauersteine / Mauerabdeckungen / Sichtschutz

Trockenmauersteine / Mauerabdeckungen

Art.-Nr.	Material: Basalt	Farbe	Maße in cm (ca.)	Bearbeitung	~qm/to	Stk/Ki.
2597	Basalt	schwarz	40 / 20 / 15	spaltrau in Kisten	1,65	40
2590	Basalt	schwarz	40 / 20 / 15	Längsseiten bossiert, Stoß- und Lagerfugen gesägt, in Kisten	1,65	30
2591	Basalt	schwarz	40 / 20 / 15	wie vor, jedoch mit einer Kopfbearbeitung	-	
2592	Basalt	schwarz	20 / 20 / 15	wie vor, jedoch mit einer Kopfbearbeitung	-	

Art.-Nr.	Material: Basalt	Farbe	Maße in cm	Bearbeitung	kg/Stk
2533	Basalt Mauerabdeckungen (1.)	schwarz	100 / 30 / 4	OF wassergestrahlt und gebürstet, beide Längsseiten bossiert + Wassernasen, Köpfe gesägt	36
2603	Basalt Mauerabdeckungen (1.)	schwarz	100 / 30 / 4	wie vor, jedoch mit einer Kopf-bearbeitung	36

Art.-Nr.	Material: Sandstein	Farbe	Maße in cm (ca.)	Bearbeitung	~qm/Ki.	Stk/qm
2541	Desert-yellow-brown	beige-braun	40 / 20 / 15	spaltrau in Kisten	-	16
2545	Desert-yellow-brown	beige-braun	40 / 20 / 20	spaltrau in Kisten	-	12
1140 7081	Kandla-grey (2.)	grau	30-50 / 20 / 14-16	spaltrau in Kisten	-	-
2854	Golden Sand Dunes ***Abnahme nur in vollen Kisten á 1.8 qm***	beige-gelb	Rebmauerwerk: Längen: 20, 30, 40 Breite: 20 Schichthöhen: 5, 10, 15	getrommelt, Sichtflächen bruchrau, Stoß- und Lagerfugen gesägt	1,8	

Art.-Nr.	Material: Sandstein	Farbe	Maße in cm	Bearbeitung	kg/Stk
7088	Kandla-Grey Mauer-abdeckungen (2.)	grau	100 / 30 / 4	OF spaltrau und gebürstet, beide Längsseiten handbekantet + Wassernasen, Köpfe gesägt	31
7089	Kandla-Grey Mauer-abdeckungen (2.)	grau	100 / 30 / 4	wie vor, jedoch mit einer Kopfbearbeitung	31
2855	Golden Sand Dunes Mauerabdeckungen	beige-gelb	100 / 30 / 4	OF spaltrau, beide Längsseiten gespalten + Wassernasen, Köpfe gesägt	31
2856	Golden Sand Dunes Mauerabdeckungen	beige-gelb	100 / 30 / 4	wie vor, jedoch mit einer Kopfbearbeitung	31

Nord-Stein GmbH

Müggenburger Straße 24 a
20539 Hamburg

www.nord-stein.de
info@nord-stein.de

Tel.: 040 - 780 90 9 - 0
Fax: 040 - 780 90 9 - 20

USt-ID: DE 118668306
HRB: 42258

Mauersteine / Mauerabdeckungen / Sichtschutz

Trockenmauersteine / Mauerabdeckungen

Art.-Nr.	Material: Sandstein	Farbe	Maße in cm (ca.)	Bearbeitung	~qm/to
2535	Bad Karlshafener-Sandstein (Wesersandstein)	beige-grau	25-50 / 20-30 / 15-25	spaltrau	2,0
2534	Bad Karlshafener-Sandstein (Wesersandstein)	beige-grau	20-40 / 15-25 / 10-20	spaltrau	3,0

Art.-Nr.	Material: Grauwacke	Farbe	Maße in cm (ca.)	Bearbeitung	~qm/to
2547	Deutsche Grauwacke MH 8	gräulich-braun	6-20 / 15-20	spaltrau	2,5
2546	Deutsche Grauwacke MH 4	gräulich-braun	6-25 / 20-40	spaltrau	1,5

Art.-Nr.	Material: Schiefer	Farbe	Maße in cm (ca.)	Bearbeitung	~qm/to
2825	Nordic Black	schwarz	20-40 / 20-30 / 5-12	spaltrau	1,5

Art.-Nr.	Material: Muschelkalk	Farbe	Maße in cm (ca.)	Bearbeitung	~qm/to
1129	Kirchheimer Muschelkalk gemischt (4.)	grau-braun	freie Längen 8-15 / 15-25	bruch- /spaltrau	2,0
1120	Kirchheimer Muschelkalk gemischt (4.)	grau-braun	freie Längen 15-25 / 15-25	bruch- /spaltrau	2,0

Für Bad Karlshafener Sandstein 25-50/20-30/15-25 cm, Grauwacke MH 4, Nordic Black und Kirchheimer Muschelkalk 15-25/15-25 cm bieten wir eine Verladung in Einweg-Holzkisten an.
Diese Verladung erfolgt ausschließlich in Holzkisten, die von uns bei Verfügbarkeit bereitgestellt werden.
Der Aufpreis für die Einweg-Holzkiste (Inhalt ca. 1,5 Tonnen) inklusive Befüllung beträgt € 45,00.

Art.-Nr.	Material: Gneis	Farbe	Maße in cm (ca.)	Bearbeitung	~qm/to
1142	Luserna Gneis **(neu)**	grau-grün-dorée	20-40 / 18-25 / 8-12	spaltrau inklusive Einwegpalette	1,8
2538	Luserna Gneis	grau-grün-dorée	20-40 / 18-25 / 12-15	spaltrau inklusive Einwegpalette	1,8

Art.-Nr.	Material: Porphyr	Farbe	Maße in cm (ca.)	Bearbeitung	~qm/to
2609	Italienischer Porphyr Typ B 10-18	rot-braun-bunt	freie Längen 15-25 / 10-18	2 Flächen bruchrau, Vorderkanten gespalten, Seiten gerichtet	2

Nord-Stein GmbH

Müggenburger Straße 24 a
20539 Hamburg

www.nord-stein.de
info@nord-stein.de

Tel.: 040 - 780 90 9 - 0
Fax: 040 - 780 90 9 - 20

USt-ID: DE 118668306
HRB: 42258

Mauersteine / Mauerabdeckungen / Sichtschutz

Trockenmauersteine / Mauerabdeckungen

Art.-Nr.	Material Muschelkalk	Farbe	Maße in cm (ca.)	Bearbeitung	~to/qm
1121	Kirchheimer Muschelkalk gemischt (4.)	grau-braun	freie Längen 18 / 6	Vorderseite spaltrau, Rückseite spaltrau / evtl. gesägt, Lager und Stoßfugen gesägt	2,1
1122	Kirchheimer Muschelkalk gemischt (4.)	grau-braun	freie Längen 18 / 6	wie vor, jedoch mit einer Kopfbearbeitung	
1123	Kirchheimer Muschelkalk gemischt (4.)	grau-braun	freie Längen 18 / 12	Vorderseite spaltrau, Rückseite spaltrau / evtl. gesägt, Lager und Stoßfugen gesägt	2,1
1124	Kirchheimer Muschelkalk gemischt (4.)	grau-braun	freie Längen 18 / 12	wie vor, jedoch mit einer Kopfbearbeitung	
1125	Kirchheimer Muschelkalk gemischt (4.)	grau-braun	freie Längen 18 / 18	Vorderseite spaltrau, Rückseite spaltrau / evtl. gesägt, Lager und Stoßfugen gesägt	2,1
1126	Kirchheimer Muschelkalk gemischt (4.)	grau-braun	freie Längen 18 / 18	wie vor, jedoch mit einer Kopfbearbeitung	

Art.-Nr.	Material: Muschelkalk	Farbe	Maße in cm	Bearbeitung	kg/Stk
1127	Kirchheimer KUAKER Mauerabdeckungen (4.)	grau-blau	100 / 24 / 4	Oberfläche geschliffen C120, beide Längsseiten bossiert, beide Längsseiten Wassernasen	24
1128	Kirchheimer KUAKER Mauerabdeckungen (4.)	grau-blau	100 / 24 / 4	wie vor, jedoch mit einer Kopfbearbeitung	24

Art.-Nr.	Material: Travertin	Farbe	Maße in cm (ca.)	Bearbeitung	Stk/qm	qm/Ki.
2847	Classico beige	beige	40 / 20 / 20	beide Längsseiten bossiert, Lagerfugen gesägt, getrommelt	12,5	2,88
2848	Classico beige	beige	40 / 20 / 20	allseits gesägt und getrommelt	12,5	2,88

Art.-Nr.	Material: Travertin	Farbe	Maße in cm	Bearbeitung	kg/Stk
2831	Classico beige Mauerabdeckungen	beige	100 / 30 / 4	OF geschliffen, beide Längsseiten Wassernase	31

Nord-Stein GmbH

Müggenburger Straße 24 a
20539 Hamburg

www.nord-stein.de
info@nord-stein.de

Tel.: 040 - 780 90 9 - 0
Fax: 040 - 780 90 9 - 20

USt-ID: DE 118668306
HRB: 42258

Mauersteine / Mauerabdeckungen / Sichtschutz

Trockenmauersteine / Mauerabdeckungen

Art.-Nr.	Material: Kalkstein	Farbe	Maße in cm	Bearbeitung	to/qm
2595	Kanfanar Typ Magnus (4.)	beige	60-120 / 30 / 30	beide Längsflächen gespalten, Kopf- und Lagerfugen gesägt	0,8
2604	Kanfanar Typ Magnus (4.)	beige	50 / 30 / 30	wie vor, jedoch mit einer Kopfbearbeitung	
2605	Kanfanar Typ Magnus (4.)	beige	80 / 30 / 30	wie vor, jedoch mit einer Kopfbearbeitung	
2593	Kanfanar Typ Pula (4.)	beige	30-60 / 20 / 15	beide Längsflächen gespalten, Kopf- und Lagerfugen gesägt, getrommelt	0,54
2601	Kanfanar Typ Pula (4.)	beige	45 / 20 / 15	wie vor, jedoch mit einer Kopfbearbeitung	
2594	Kanfanar Typ Pula (4.)	beige	30 / 20 / 15	wie vor, jedoch mit einer Kopfbearbeitung	

Art.-Nr.	Material: Kalkstein	Farbe	Maße in cm (ca.)	Bearbeitung	kg/Stk
2596	Kanfanar Mauerabdeckungen für Typ Pula (4.)	beige	80 / 28 / 4	sandgestrahlt und gebürstet, beide Längsseiten bossiert, Wassernase	24
2606	Kanfanar Mauerabdeckungen für Typ Pula (4.)	beige	80 / 28 / 4	wie vor, jedoch mit einer Kopfbearbeitung	24

Art.-Nr.	Material: Kalkstein	Farbe	Maße in cm	Bearbeitung	~qm/to
2883	Original Belgisch Blaustein (1.)(4.) (Lieferzeit nach Absprache)	grau bis anthrazit	30 / 20 / 5	allseits gesägt, Vorderseite gespalten	1,85
2884	Original Belgisch Blaustein (1.)(4.) (Lieferzeit nach Absprache)	grau bis anthrazit	30 / 20 / 10	allseits gesägt, Vorderseite gespalten	1,85
2885	Original Belgisch Blaustein (1.)(4.) (Lieferzeit nach Absprache)	grau bis anthrazit	30 / 20 / 15	allseits gesägt, Vorderseite gespalten	1,85

Art.-Nr.	Material: Kalkstein	Farbe	Maße in cm	Bearbeitung	kg/Stk
2886	Original Belgisch Blaustein Mauerabdeckungen (1.)(4.) (Lieferzeit nach Absprache)	grau bis anthrazit	100 / 30 / 4	Oberfläche blau geflammt (geflammt und 1x gebürstet), 4 cm-Langseiten bossiert und WN	32
2887	Original Belgisch Blaustein Mauerabdeckungen (1.)(4.) (Lieferzeit nach Absprache)	grau bis anthrazit	100 / 30 / 4	wie vor, jedoch mit einer Kopfbearbeitung	32
2888	Original Belgisch Blaustein Mauerabdeckungen (1.)(4.) (Lieferzeit nach Absprache)	grau bis anthrazit	100 / 30 / 4	Oberfläche blau geflammt (geflammt und 1x gebürstet), 4 cm-Langseiten geschliffen C60 und WN, Sichtkanten handabgezogen	32
2889	Original Belgisch Blaustein Mauerabdeckungen (1.)(4.) (Lieferzeit nach Absprache)	grau bis anthrazit	100 / 30 / 4	wie vor, jedoch mit einer Kopfbearbeitung	32

Nord-Stein GmbH

Müggenburger Straße 24 a
20539 Hamburg

www.nord-stein.de
info@nord-stein.de

Tel.: 040 - 780 90 9 - 0
Fax: 040 - 780 90 9 - 20

USt-ID: DE 118668306
HRB: 42258

Mauersteine / Mauerabdeckungen / Sichtschutz

Trittsteine

Art.-Nr.	Material: Basalt	Farbe	Maße in cm (ca.)	Bearbeitung
2799	Basalt-Trittsteine (1.)	schwarz	Ø 40 - 55, 3 cm stark	OF geflammt, Seiten naturbelassen

Tritt- und Sichtschutzplatten/-wände

Art.-Nr.	Material: Schiefer	Farbe	Maße in cm (ca.)	Bearbeitung	~kg/Stk
2598	Nordic Black Trittplatten	schwarz	100 / 45-55 / 3-7	allseits gespalten, Köpfe gesägt	75
2599	Nordic Black Sichtschutzwände	schwarz	300 / 45-55 / 3-7	allseits gespalten, Köpfe gesägt	235

Art.-Nr.	Material: Sandstein	Farbe	Maße in cm (ca.)	Bearbeitung	kg/Stk
2891	Rivano beige ***(Abverkauf)***	beige	300 / 50 / 6	Vorder- und Rückseite gespalten, Seiten handbekantet	235
2896	Rivano braun ***(Abverkauf)***	braun	300 / 50 / 6	Vorder- und Rückseite gespalten, Seiten handbekantet	180
2520	Rivano grau (2.) ***(Abverkauf)***	grau	230 / 50 / 6	Vorder- und Rückseite gespalten, Seiten handbekantet	180
2892	Rivano grau ***(Abverkauf)***	grau	300 / 75 / 6	Vorder- und Rückseite gespalten, Seiten handbekantet	235

Art.-Nr.	Material: Muschelkalk	Farbe	Maße in cm (ca.)	Bearbeitung	~kg/Stk
1130	Kirchheimer Muschelkalk gemischt (4.)	grau-braun	200 / 70 / 8-15	Oberfläche naturgespalten, restliche Seiten gesägt	450
1131	Kirchheimer Muschelkalk gemischt (4.)	grau-braun	200 / 90 / 8-15	Oberfläche naturgespalten, restliche Seiten gesägt	600

Art.-Nr.	Material: Kalkstein	Farbe	Maße in cm	Bearbeitung	kg/Stk
2600	Kanfanar (4.)	beige	ca. 300 / 160 / 10	Oberfläche naturgespalten, restliche Seiten gesägt	1250

Art.-Nr.	Material: Kalkstein	Farbe	Maße in cm	Bearbeitung	kg/Stk
2895	Original Belgisch Blaustein (1.)(4.)(Lieferzeit nach Absprache)	grau bis anthrazit	250 / 80 / 8-15	Oberfläche naturgespalten, restliche Seiten gesägt	650

Nord-Stein GmbH

Müggenburger Straße 24 a
20539 Hamburg

www.nord-stein.de
info@nord-stein.de

Tel.: 040 - 780 90 9 - 0
Fax: 040 - 780 90 9 - 20

USt-ID: DE 118668306
HRB: 42258

Rasenkanten / Bordsteine / Bordsteinzuschläge

Rasenkanten

Art.-Nr.	Material: Granit	Farbe	Maße in cm (ca.)	Bearbeitung	m/Pal	~kg/m
1019	Granit-Rasenkante	grau	6 / 20 / 50	allseits gespitzt	36	32
1018	Granit-Rasenkante	grau	6 / 20 / 100	allseits gespitzt	36	32
1003	Granit-Rasenkante *(Abverkauf)*	grau	8 / 20 / 100	gesägt / gestrahlt	24	43
1002	Granit-Rasenkante	grau	8 / 20-22 / 90-110	gesägt / gestockt	39	43
1000	Granit-Rasenkante	grau	8 / 20 / 100	allseits gespitzt	39	43
1015	Granit-Rasenkante	gelb	8 / 20 / 90-110	gespalten / gespitzt	24	43
1010	Granit-Rasenkante Magadi	rot	8 / 20 / 100	gespalten / gespitzt	32	43
1004	Granit-Rasenkante *(Abverkauf)*	grau	8 / 25 / 100	gesägt / gestrahlt	24	54
1006	Granit-Rasenkante	grau	8 / 25 / 90-110	gesägt / gestockt	24	54
1005	Granit-Rasenkante	grau	8 / 25 / 100	allseits gespitzt	24	54
1028	Granit-Rasenkante	grau	8 / 25 / 100	zwei Längsseiten (100x25cm) gestockt, restliche Seiten gespitzt	24	54
1007	Granit-Rasenkante	grau	8 / 30 / 100	allseits gespitzt	20	64

Art.-Nr.	Material: Basalt	Farbe	Maße in cm (ca.)	Bearbeitung	m/Pal	~kg/m
1020	Basalt-Rasenkante *(Abverkauf)*	schwarz	6-8 / 20 / 60-100	gespalten	24	45
1021	Basalt-Rasenkante	schwarz	8 / 20 / 100	gespalten	24	45

Nord-Stein GmbH

Müggenburger Straße 24 a
20539 Hamburg

www.nord-stein.de
info@nord-stein.de

Tel.: 040 - 780 90 9 - 0
Fax: 040 - 780 90 9 - 20

USt-ID: DE 118668306
HRB: 42258

Rasenkanten / Bordsteine / Bordsteinzuschläge

Rasenkanten

Art.-Nr.	Material: Sandstein	Farbe	Maße in cm (ca.)	Bearbeitung	m/Pal	~kg/m
7109	Desert-yellow-brown	beige-braun	5-7 / 20 / 100	spaltrau, handbekantet	40	31
1030	Desert-yellow-brown	beige-braun	7-9 / 20 / 100	spaltrau, handbekantet	28	42
7110	Desert-yellow-brown	beige-braun	7-9 / 25 / 100	spaltrau, handbekantet	24	52
7100	Kandla-grey (2.)	grau	5-7 / 20 / 100	spaltrau, handbekantet	40	31
1031	Kandla-grey (2.) **(neu)**	grau	7-9 / 20 / 100	spaltrau, handbekantet	27	42
7105	Kandla-grey (2.)	grau	7-9 / 25 / 100	spaltrau, handbekantet	24	52
1036	Rivano braun ***(Abverkauf)***	braun	8 / 25 / 100	allseits gesägt, gestrahlt und gebürstet	10	52
1037	Rivano grau (2.) ***(Abverkauf)***	grau	8 / 25 / 100	allseits gesägt, gestrahlt und gebürstet	10	52

Art.-Nr.	Material: Travertin	Farbe	Maße in cm	Bearbeitung	m/Pal	~kg/m
2844	Classico beige	beige	6 / 20 / 100	Sichtflächen geschliffen, getrommelt	36	32

Art.-Nr.	Material: Kalkstein	Farbe	Maße in cm	Bearbeitung	m/Pal	~kg/m
2579	Kanfanar (4.)	beige	8 / 25 / 100	allseits gesägt, Oberfläche und eine Längsseite sandgestrahlt & gebürstet	20	54

Art.-Nr.	Material: Kalkstein	Farbe	Maße in cm	Bearbeitung	m/Pal	~kg/m
2030	Original Belgisch Blaustein (1.) (4.) (5.)	grau bis anthrazit	8 / 25 / 100	Oberfläche ENOSTYL® HELL (patiniert & Kanten gebrochen)	20	53

Art.-Nr.	Material: Kalkstein	Farbe	Maße in cm	Bearbeitung	m/Pal	~kg/m
2031	Original Belgisch Blaustein (1.) (4.) (5.) (Lieferzeit nach Absprache)	grau bis anthrazit	8 / 25 / freie Längen	eine Langseite geschliffen C60, eine Oberfläche blau geflammt (geflammt & 1x gebürstet) Sichtkanten handabgezogen	o.A.	53

Nord-Stein GmbH

Müggenburger Straße 24 a
20539 Hamburg

www.nord-stein.de
info@nord-stein.de

Tel.: 040 - 780 90 9 - 0
Fax: 040 - 780 90 9 - 20

USt-ID: DE 118668306
HRB: 42258

Rasenkanten / Bordsteine / Bordsteinzuschläge

Rasenkanten, allseits gesägt und geflammt, Kanten 3x3 mm gefast

Art.-Nr.	Material: Granit	Farbe	Maße in cm	Bearbeitung	m/Pal	~kg/m
2006	Gallicia	hellgrau	6 / 20 / 100	allseits gesägt und geflammt	36	32
2008	Tan	grau	6 / 20 / 100	allseits gesägt und geflammt	39	32
2011	Tan **(neu)**	grau	6 / 25 / 100	allseits gesägt und geflammt	30	40

Rasenkanten, allseits gesägt und geflammt, 3-fach gebürstet, Kanten 3x3 mm gefast

Art.-Nr.	Material: Granit	Farbe	Maße in cm	Bearbeitung	m/Pal	~kg/m
2001	Negra (3.)	dunkelgrau	6 / 20 / 100	allseits gesägt, geflammt und 3-fach gebürstet	32	32
2003	Bovall-rot	rötlich	6 / 20 / 100	allseits gesägt, geflammt und 3-fach gebürstet	32	32
2004	Moreno–antik	gelb-rötlich	6 / 20 / 100	allseits gesägt, geflammt und 3-fach gebürstet	32	32

Rasenkanten, allseits gesägt, geflammt, wassergestrahlt und gebürstet, Kanten 3x3 mm gefast

Art.-Nr.	Material: Granit	Farbe	Maße in cm	Bearbeitung	m/Pal	~kg/m
2002	Maweiro-Black (1.)	schwarz	6 / 20 / 100	allseits gesägt, geflammt, wassergestrahlt und gebürstet	32	32

Art.-Nr.	Material: Basalt	Farbe	Maße in cm	Bearbeitung	m/Pal	~kg/m
2007	Basalt (1.)	schwarz	6 / 20 / 100	allseits gesägt, geflammt, wassergestrahlt und gebürstet	30	36

Nord-Stein GmbH

Müggenburger Straße 24 a
20539 Hamburg

www.nord-stein.de
info@nord-stein.de

Tel.: 040 - 780 90 9 - 0
Fax: 040 - 780 90 9 - 20

USt-ID: DE 118668306
HRB: 42258

Rasenkanten / Bordsteine / Bordsteinzuschläge

Rasenkanten, allseits gesägt und geflammt, Kanten 3x3 mm gefast

Art.-Nr.	Material: Granit	Farbe	Maße in cm	Bearbeitung	m/Pal	~kg/m
2565	Gallicia	hellgrau	8 / 25 / 100	allseits gesägt und geflammt	24	54
2569	Gallicia	hellgrau	8 / 25 / 150	allseits gesägt und geflammt	16	54
2571	Gallicia	hellgrau	8 / 25 / 200	allseits gesägt und geflammt	12	54
2026	Tan	grau	8 / 25 / 100	allseits gesägt und geflammt	24	54
2027	Tan	grau	8 / 25 / 150	allseits gesägt und geflammt	16	54
2029	Tan	grau	8 / 25 / 200	allseits gesägt und geflammt	12	54
2524	Negra (3.)	dunkelgrau	8 / 25 / 100	allseits gesägt und geflammt	24	54
2568	Negra (3.)	dunkelgrau	8 / 25 / 150	allseits gesägt und geflammt	16	54
2572	Negra (3.)	dunkelgrau	8 / 25 / 200	allseits gesägt und geflammt	12	54

Rasenkanten, allseits gesägt, geflammt, wassergestrahlt und gebürstet, Kanten 3x3 mm gefast

Art.-Nr.	Material: Granit	Farbe	Maße in cm	Bearbeitung	m/Pal	~kg/m
1050	Maweiro-Black (1.)	schwarz	8 / 25 / 100	allseits gesägt, geflammt, wassergestrahlt und gebürstet	24	54
1051	Maweiro-Black (1.)	schwarz	8 / 25 / 150	allseits gesägt, geflammt, wassergestrahlt und gebürstet	16	54
1052	Maweiro-Black (1.)	schwarz	8 / 25 / 200	allseits gesägt, geflammt, wassergestrahlt und gebürstet	10	54

Rasenkanten, allseits gesägt, geflammt und wassergestrahlt, Kanten 3x3 mm gefast

Art.-Nr.	Material: Granit	Farbe	Maße in cm	Bearbeitung	m/Pal	~kg/m
1025	Nero Assoluto (6.) **(neu)**	schwarz	8 / 25 / 100	allseits gesägt, geflammt und wassergestrahlt	24	60

Art.-Nr.	Material: Basalt	Farbe	Maße in cm	Bearbeitung	m/Pal	~kg/m
2023	Basalt (1.)	schwarz	8 / 25 / 100	allseits gesägt, geflammt, wassergestrahlt und gebürstet	20	60
2024	Basalt (1.)	schwarz	8 / 25 / 150	allseits gesägt, geflammt, wassergestrahlt und gebürstet	16	60
2025	Basalt (1.)	schwarz	8 / 25 / 200	allseits gesägt, geflammt, wassergestrahlt und gebürstet	12	60

Nord-Stein GmbH

Müggenburger Straße 24 a
20539 Hamburg

www.nord-stein.de
info@nord-stein.de

Tel.: 040 - 780 90 9 - 0
Fax: 040 - 780 90 9 - 20

USt-ID: DE 118668306
HRB: 42258

Rasenkanten / Bordsteine / Bordsteinzuschläge

Tiefbordsteine

Art.-Nr.	Material: Granit	Farbe	Maße in cm (ca.)	Bearbeitung	m/Pal	~kg/m
	Granit-Tiefbord B7 ***(Abverkauf)***	grau	10-12 / 25-28 / 90-110	gespalten mit Fase 2x2 cm	o.A.	o.A.
1063	Granit-Tiefbord B6	grau	10 / 25-28 / 90-110	gesägt / gestockt	20	67
1060	Granit-Tiefbord B6	grau	10 / 25-28 / 90-110	gespalten / gespitzt	20	67
1058	Granit-Tiefbord B6 ***(Abverkauf)***	grau	10 / 25 / 100	gesägt / geflammt	20	65
1062	Granit-Tiefbord B6	grau	10 / 25-28 / 90-110	gesägt / gestockt, mit Fase 2x2 cm	20	67
1201	Granit-Tiefbord B6	grau	12 / 25-28 / 90-110	gesägt / gestockt	17	81
1212 1216	Granit-Tiefbord B6 (Herkunft: Europa)	grau	12 / 25-28 / 90-110	gesägt / gestrahlt	o.A.	81
1198	Granit-Tiefbord B6	grau	12 / 25 / 100	gesägt / geflammt	16	81
1181	Granit-Tiefbord B6	grau	12 / 25-28 / 90-110	gesägt / gestockt mit Fase 2x2 cm	17	81
1213 1215	Granit-Tiefbord B6 (Herkunft: Europa)	grau	12 / 25-28 / 90-110	gesägt / gestrahlt mit Fase 2x2 cm	o.A.	81
1199	Granit-Tiefbord B6	grau	12 / 25 / 100	gesägt / geflammt mit Fase 2x2 cm	16	81
1240	Granit-Tiefbord B6 ***(Abverkauf)***	gelb	12 / 25-28 / 90-110	gespalten / gespitzt	16	81
1250	Granit-Tiefbord B6 Magadi	rot	12 / 25-28 / 90-110	gespalten / gespitzt	21	81
1266	Granit-Tiefbord B6	grau	12 / 30 / 90-110	gesägt / gestockt	16	97
1501	Granit-Tiefbord B6	grau	14 / 25 / 90-110	gesägt / gestockt	14	95
1504	Granit-Tiefbord B6 (Herkunft: Europa)	grau	14 / 25-28 / 90-110	gesägt / gestrahlt	14	95
1491	Granit-Tiefbord B6	grau	14 / 25-28 / 90-110	gesägt / gestockt mit Fase 2x2 cm	14	95

Zusätzlich führen wir einen Teil der Granit-Tiefbordsteine als Radien und Kurzlängen in unserem Lager.
Die entsprechenden Bordsteintypen und preislichen Zuschläge finden Sie auf Seite 31.

Nord-Stein GmbH

Müggenburger Straße 24 a
20539 Hamburg

www.nord-stein.de
info@nord-stein.de

Tel.: 040 - 780 90 9 - 0
Fax: 040 - 780 90 9 - 20

USt-ID: DE 118668306
HRB: 42258

Rasenkanten / Bordsteine / Bordsteinzuschläge

Tiefbordsteine

Art.-Nr.	Material: Basalt	Farbe	Maße in cm (ca.)	Bearbeitung	m/Pal	~kg/m
1081	Basalt-Tiefbord	schwarz	10 / 25 / 100	gespalten	18	75

Art.-Nr.	Material: Sandstein	Farbe	Maße in cm (ca.)	Bearbeitung	m/Pal	~kg/m
1039 7111	Desert-yellow-brown	beige-braun	9-11 / 25 / 100	spaltrau, handbekantet	20	64
7121	Kandla-grey (2.)	grau	9-11 / 25 / 100	spaltrau, handbekantet	20	64

Hochbordsteine

Art.-Nr.	Material: Granit	Farbe	Maße in cm	Bearbeitung	m/Pal	~kg/m
1930	Granit-Hochbord A3	grau	15-18 / 30 / 90-110	Sichtflächen gestockt	12	135
1932	Granit-Hochbord A3 (Herkunft: Europa)	grau	15-18 / 30 / 90-110	Sichtflächen gestrahlt	12	135
2400	Granit-Hochbord A4	grau	12-15 / 25 / 90-110	Sichtflächen gestockt	14	95
2397 2404	Granit-Hochbord A4 (Herkunft: Europa)	grau	12-15 / 25 / 90-110	Sichtflächen gestrahlt	14	95
2225	Granit-Hochbord A5	grau	12-15 / 30 / 90-110	Sichtflächen gestockt	14	115
2231 2398	Granit-Hochbord A5 (Herkunft: Europa)	grau	12-15 / 30 / 90-110	Sichtflächen gestrahlt	14	115

Zusätzlich führen wir einen Teil der A4 Granit-Bordsteine als Radien, Absenker und Kurzlängen in unserem Lager.
Die entsprechenden Bordsteintypen und preislichen Zuschläge finden Sie auf Seite 31.

Rundbordsteine

Art.-Nr.	Material: Granit	Farbe	Maße in cm	Bearbeitung	m/Pal	~kg/m
2226	Granit-Rundbord	grau	12 / 20 / 90-110	Sichtflächen gestockt	25	65
2228	Granit-Rundbord	grau	15 / 20 / 90-110	Sichtflächen gestockt	20	81
2230	Granit-Rundbord (Herkunft: Europa)	grau	15 / 20 / 90-110	Sichtflächen gestrahlt	24	81

Hamburger Kante

Art.-Nr.	Material: Granit	Farbe	Maße in cm	Bearbeitung	m/Pal	~kg/m
1665	Granit-Hamburger Kante	grau	36-39 / 25 / 90-110	Sichtflächen gestockt	6	250
1666	Granit-Hamburger Kante (Herkunft: Europa) ***(Abverkauf)***	grau	36-39 / 25 / 90-110	Sichtflächen gestrahlt	9	250

Nord-Stein GmbH

Müggenburger Straße 24 a
20539 Hamburg

www.nord-stein.de
info@nord-stein.de

Tel.: 040 - 780 90 9 - 0
Fax: 040 - 780 90 9 - 20

USt-ID: DE 118668306
HRB: 42258

Rasenkanten / Bordsteine / Bordsteinzuschläge

Breitborde

Art.-Nr.	Material: Granit	Farbe	Maße in cm	Bearbeitung	m/Pal	~kg/m
1664	Granit-Breitborde	grau	39 / 25 / 90-110	Sichtflächen gestockt	6	265

Brückenbordsteine

Art.-Nr.	Material: Granit	Farbe	Maße in cm	Bearbeitung	m/Pal	~kg/m
2234	Granit-Brückenbord A4 (Herkunft: Europa)	grau	12-15 / 17 / 100	Sichtflächen gestrahlt	21	62

Bordsteinzuschläge für Lagerware

Typ	
Radien 0,50 m bis 15,00 m	125 %
Überfahrtensteine	45 %
Absenker (Hänger)	125 %
Kurzlängen	20 %

Bordstein-Bruch

Art.-Nr.	Material: Granit	Farbe	Maße in cm	Bearbeitung
2650	Bordsteine-Bruch	grau	Diverse	neu und / oder gebraucht

gebrauchte Bordsteine (freie Längen)

Art.-Nr.	Material: Granit	Farbe	Maße in cm (ca.)	Bearbeitung	~kg/m
1671	Granit-Tiefborde	grau	14-16 / 25-35	gespalten	140
1680	Granit-Tiefborde	bunt	14-16 / 25-35	gespalten	140
1681	Granit-Tiefborde	Halmstad-rot	14-16 / 25-35	gespalten	140

Bei Verladung auf Paletten werden € 18,00/Stk. für Einwegpaletten berechnet.

gebrauchte Hamburger Kanten (freie Längen)

Art.-Nr.	Material: Granit	Farbe	Maße in cm (ca.)	Bearbeitung	~kg/m
1660	Granit-Hamburger Kante	bunt	36-39 / 25	gespalten	250

Bei Verladung auf Paletten werden € 18,00/Stk. für Einwegpaletten berechnet.

Nord-Stein GmbH

Müggenburger Straße 24 a
20539 Hamburg

www.nord-stein.de
info@nord-stein.de

Tel.: 040 - 780 90 9 - 0
Fax: 040 - 780 90 9 - 20

USt-ID: DE 118668306
HRB: 42258

Bodenplatten

Granit-Bodenplatten

Art.-Nr.	Material: Granit	Farbe	Maße in cm	Bearbeitung	qm/Ki.	kg/qm
2680	Tema-grey	grau	60 / 40 / 3	Oberfläche geflammt	16,32	81
2681	Tema-grey	grau	60 / 60 / 3	Oberfläche geflammt	12,60	81
2682	Tema-grey	grau	90 / 60 / 3	Oberfläche geflammt	18,36	81
2731	Gallicia	hellgrau	40 / 40 / 3	Oberfläche geflammt	16,00	81
2730	Gallicia	hellgrau	60 / 40 / 3	Oberfläche geflammt	16,32	81
2733	Gallicia	hellgrau	60 / 60 / 3	Oberfläche geflammt	12,24	81
2734	Gallicia	hellgrau	90 / 60 / 3	Oberfläche geflammt	16,20	81
2742	Bovall-grau	grau	60 / 40 / 3	Oberfläche geflammt und gebürstet	15,84	81
2743	Bovall-grau	grau	90 / 60 / 3	Oberfläche geflammt und gebürstet	17,28	81
3231	Bohus-grau (Lieferzeit nach Absprache)	grau	60 / 40 / 3	Oberfläche geflammt	o.A.	81
3232	Bohus-grau (Lieferzeit nach Absprache)	grau	90 / 60 / 3	Oberfläche geflammt	o.A.	81
3233	Bohus-grau (Lieferzeit nach Absprache)	grau	120 / 60 / 3	Oberfläche geflammt	o.A.	81
2615	Gris Espaniol ***(Abverkauf)***	dunkelgrau	60 / 40 / 3	Oberfläche geflammt	17,28	81
2616	Gris Espaniol ***(Abverkauf)***	dunkelgrau	90 / 60 / 3	Oberfläche geflammt	15,12	81

Nord-Stein GmbH

Müggenburger Straße 24 a
20539 Hamburg

www.nord-stein.de
info@nord-stein.de

Tel.: 040 - 780 90 9 - 0
Fax: 040 - 780 90 9 - 20

USt-ID: DE 118668306
HRB: 42258

Bodenplatten

Granit-Bodenplatten

Art.-Nr.	Material: Granit	Farbe	Maße in cm	Bearbeitung	qm/Ki.	kg/qm
2727	Negra (3.)	dunkelgrau	40 / 40 / 3	Oberfläche geflammt	10,88	81
2728	Negra (3.)	dunkelgrau	60 / 40 / 3	Oberfläche geflammt	16,32	81
2627	Negra (3.)	dunkelgrau	90 / 60 / 3	Oberfläche geflammt	12,96	81
2737	Rosa Porrino *(Abverkauf)*	grau-pink	60 / 40 / 3	Oberfläche geflammt	21,12.	81
2723	Felsmark 253	beige-gelb-grau	90 / 20 / 3	Oberfläche gestrahlt, Kanten 2x2 mm gefast	o.A.	81
2724	Felsmark 253	beige-gelb-grau	90 / 40 / 3	Oberfläche gestrahlt, Kanten 2x2 mm gefast	22,68	81
2725	Felsmark 253	beige-gelb-grau	90 / 60 / 3	Oberfläche gestrahlt, Kanten 2x2 mm gefast	18,36	81
2789	Moreno *(Abverkauf)*	gelb	40 / 40 / 3	Oberfläche gestockt	10,88	81
2790	Moreno *(Abverkauf)*	gelb	60 / 40 / 3	Oberfläche gestockt	16,32	81
2670	Sahara Gold **(neu)**	gelb	60 / 40 / 3	Oberfläche gestockt	16,32	81
2820	Sahara Gold **(neu)**	gelb	90 / 60 / 3	Oberfläche gestockt	12,96	81
2791	Moreno-antik	gelb-rötlich	60 / 40 / 3	Oberfläche geflammt	16,32	81
2720	Nordic Cloud	anthrazit-weiß gebändert	60 / 40 / 3	Oberfläche geflammt und gebürstet	16,32	81
2788	Juparana-grey	gräulich	60 / 40 / 3	Oberfläche geflammt und gebürstet	16,32	81
2770	Bovall-rot	rötlich	60 / 40 / 3	Oberfläche geflammt	16,32	81
2771	Bovall-rot	rötlich	90 / 60 / 3	Oberfläche geflammt	12,96	81

Nord-Stein GmbH

Müggenburger Straße 24 a
20539 Hamburg

www.nord-stein.de
info@nord-stein.de

Tel.: 040 - 780 90 9 - 0
Fax: 040 - 780 90 9 - 20

USt-ID: DE 118668306
HRB: 42258

Bodenplatten

Granit-Bodenplatten

Art.-Nr.	Material: Granit	Farbe	Maße in cm	Bearbeitung	qm/Ki.	kg/qm
2708	Björkeberg ***(Abverkauf)***	rot	60 / 40 / 3	Oberfläche geflammt	16,32	81
2785	Magadi	rot	60 / 40 / 3	Oberfläche geflammt und gebürstet	14,40	81
2786	Juparana	rot	60 / 40 / 3	Oberfläche geflammt und gebürstet	14,40	81
2760	Vanga	rot	60 / 40 / 3	Oberfläche geflammt	o.A.	81
3220	Bohus-rot (Lieferzeit nach Absprache)	rot	60 / 20 / 3	Oberfläche geflammt	o.A.	81
3221	Bohus-rot (Lieferzeit nach Absprache)	rot	60 / 40 / 3	Oberfläche geflammt	o.A.	81
3222	Bohus-rot (Lieferzeit nach Absprache)	rot	90 / 60 / 3	Oberfläche geflammt	o.A.	81
3223	Bohus-rot (Lieferzeit nach Absprache)	rot	120 / 60 / 3	Oberfläche geflammt	o.A.	81
2773	Maweiro-Black (1.) ***(Abverkauf)***	schwarz	40 / 40 / 3	Oberfläche geflammt, wassergestrahlt und gebürstet	10,88	81
2774	Maweiro-Black (1.)	schwarz	60 / 40 / 3	Oberfläche geflammt, wassergestrahlt und gebürstet	16,32	81
2776	Maweiro-Black (1.)	schwarz	90 / 60 / 3	Oberfläche geflammt, wassergestrahlt und gebürstet	12,96	81
2610	Negro Angola ***(Abverkauf)***	schwarz	60 / 40 / 3	Oberfläche geflammt	o.A.	90
2611	Negro Angola ***(Abverkauf)***	schwarz	90 / 60 / 3	Oberfläche geflammt	o.A.	90

Nord-Stein GmbH

Müggenburger Straße 24 a
20539 Hamburg

www.nord-stein.de
info@nord-stein.de

Tel.: 040 - 780 90 9 - 0
Fax: 040 - 780 90 9 - 20

USt-ID: DE 118668306
HRB: 42258

Bodenplatten

Granit-Bodenplatten

Art.-Nr.	Material: Granit	Farbe	Maße in cm	Bearbeitung	qm/Ki.	kg/qm
2749	Absolute Black (1.) ***(Abverkauf)***	schwarz	60 / 40 / 3	Oberfläche geflammt und gebürstet	14,40	90
2748	Absolute Black (1.) ***(Abverkauf)***	schwarz	90 / 60 / 3	Oberfläche geflammt und gebürstet	13,50	90
2747	Absolute Black (1.) ***(Abverkauf)***	schwarz	80 / 80 / 3	Oberfläche geflammt und gebürstet	16,00	90
2660	Nero Assoluto **(neu)** (6.)	schwarz	60 / 40 / 3	Oberfläche geflammt und wassergestrahlt	16,32	90
2661	Nero Assoluto **(neu)** (6.)	schwarz	90 / 60 / 3	Oberfläche geflammt und wassergestrahlt	16,20	90

Basalt-Bodenplatten Oberfläche geflammt, wassergestrahlt und gebürstet

Art.-Nr.	Material: Basalt	Farbe	Maße in cm	Bearbeitung	qm/Ki.	kg/qm
2794	Basalt (1.)	schwarz	60 / 40 / 3	Oberfläche geflammt, wassergestrahlt und gebürstet	16,32	90
2796	Basalt (1.)	schwarz	60 / 60 / 3	Oberfläche geflammt, wassergestrahlt und gebürstet	12,24	90
2795	Basalt (1.)	schwarz	90 / 60 / 3	Oberfläche geflammt, wassergestrahlt und gebürstet	16,20	90

Basaltlava-Bodenplatten Oberfläche (offenporig) diamant geschliffen C60

Art.-Nr.	Material: Basaltlava	Farbe	Maße in cm	Bearbeitung	qm/Ki.	kg/qm
3263	Basaltlava (1.) (Lieferzeit nach Absprache)	anthrazit	Bahnenware 30 / 3	Oberfläche (offenporig) diamantgeschliffen C60	o.A.	81
3260	Basaltlava (1.) (Lieferzeit nach Absprache)	anthrazit	60 / 40 / 3	Oberfläche (offenporig) diamantgeschliffen C60	o.A.	81
3261	Basaltlava (1.) (Lieferzeit nach Absprache)	anthrazit	80 / 40 / 3	Oberfläche (offenporig) diamantgeschliffen C60	o.A.	81
3262	Basaltlava (1.) (Lieferzeit nach Absprache)	anthrazit	90 / 60 / 3	Oberfläche (offenporig) diamantgeschliffen C60	o.A.	81

Nord-Stein GmbH

Müggenburger Straße 24 a
20539 Hamburg

www.nord-stein.de
info@nord-stein.de

Tel.: 040 - 780 90 9 - 0
Fax: 040 - 780 90 9 - 20

USt-ID: DE 118668306
HRB: 42258

Bodenplatten

Bodenplatten, allseits gesägt, Kanten 2x2 mm gefast, Oberfläche geflammt / gestockt und 3-fach gebürstet

Art.-Nr.	Material: Granit	Farbe	Maße in cm	Bearbeitung	qm/Ki.	~kg/qm
3216	Tan ***(Abverkauf)***	grau	40 / 20 / 4	Oberfläche geflammt und 3-fach gebürstet	12,00	108
3218	Tan	grau	60 / 40 / 4	Oberfläche geflammt und 3-fach gebürstet	12,00	108
3353	Negra (3.)	dunkelgrau	60 / 40 / 4	Oberfläche geflammt und 3-fach gebürstet	12,00	108
3340	Rosato ***(Abverkauf)***	pink	20 / 20 / 4	Oberfläche geflammt und 3-fach gebürstet	12,00	108
3341	Rosato ***(Abverkauf)***	pink	40 / 20 / 4	Oberfläche geflammt und 3-fach gebürstet	12,00	108
3235	Moreno ***(Abverkauf)***	gelb	20 / 20 / 4	Oberfläche gestockt und 3-fach gebürstet	12,00	108
3236	Moreno ***(Abverkauf)***	gelb	40 / 20 / 4	Oberfläche gestockt und 3-fach gebürstet	12,00	108
3237	Moreno ***(Abverkauf)***	gelb	40 / 40 / 4	Oberfläche gestockt und 3-fach gebürstet	8,32	108
3339	Moreno ***(Abverkauf)***	gelb	60 / 60 / 4	Oberfläche gestockt und 3-fach gebürstet	9,36	108

Hinweis: Die Kanten der Unterseiten sind nicht immer vollkantig. Dies stellt keinen Reklamationsgrund dar.

Nord-Stein GmbH

Müggenburger Straße 24 a
20539 Hamburg

www.nord-stein.de
info@nord-stein.de

Tel.: 040 - 780 90 9 - 0
Fax: 040 - 780 90 9 - 20

USt-ID: DE 118668306
HRB: 42258

Bodenplatten

Bodenplatten, allseits gesägt, Kanten 2x2 mm gefast, Oberfläche geflammt / gestockt und 3-fach gebürstet

Art.-Nr.	Material: Granit	Farbe	Maße in cm	Bearbeitung	qm/Ki.	~kg/qm
3275	Moreno–antik *(Abverkauf)*	gelb-rötlich	20 / 20 / 4	Oberfläche geflammt und 3-fach gebürstet	12,00	108
3276	Moreno–antik *(Abverkauf)*	gelb-rötlich	40 / 20 / 4	Oberfläche geflammt und 3-fach gebürstet	12,00	108
3278	Moreno–antik *(Abverkauf)*	gelb-rötlich	60 / 40 / 4	Oberfläche geflammt und 3-fach gebürstet	12,00	108
3274	Moreno–antik *(Abverkauf)*	gelb-rötlich	60 / 60 / 4	Oberfläche geflammt und 3-fach gebürstet	9,36	108
3208	Dragon-red *(Abverkauf)*	rot	40 / 40 / 4	Oberfläche geflammt und 3-fach gebürstet	8,32	108
3225	Bovall-rot *(Abverkauf)*	rötlich	20 / 20 / 4	Oberfläche geflammt und 3-fach gebürstet	12,00	108
3226	Bovall-rot *(Abverkauf)*	rötlich	40 / 20 / 4	Oberfläche geflammt und 3-fach gebürstet	12,00	108
3227	Bovall-rot *(Abverkauf)*	rötlich	40 / 40 / 4	Oberfläche geflammt und 3-fach gebürstet	8,32	108

Hinweis: Die Kanten der Unterseiten sind nicht immer vollkantig. Dies stellt keinen Reklamationsgrund dar.

Nord-Stein GmbH

Müggenburger Straße 24 a
20539 Hamburg

www.nord-stein.de
info@nord-stein.de

Tel.: 040 - 780 90 9 - 0
Fax: 040 - 780 90 9 - 20

USt-ID: DE 118668306
HRB: 42258

Bodenplatten

Sandstein-Bodenplatten Oberfläche spaltrau, Seiten handbekantet, Unterseite egalisiert

Art.-Nr.	Material: Sandstein	Farbe	Maße in cm (ca.)	Bearbeitung	qm/Ki.	~kg/qm
2808	Desert-yellow-brown	beige-braun	60 / 40 / 2,5	Oberfläche spaltrau	15,84	62
2811	Desert-yellow-brown	beige-braun	90 / 60 / 2,5	Oberfläche spaltrau	17,82	62
2630	Kandla-grey (2.)	grau	60 / 40 / 2,5	Oberfläche spaltrau	15,84	62
2631	Kandla-grey (2.)	grau	90 / 60 / 2,5	Oberfläche spaltrau	17,82	62
2635	Kandla-grey (2.)	grau	100 / 100 / 3	Oberfläche spaltrau	15,00	75

Sandstein-Bodenplatten Oberfläche spaltrau und gebürstet, Seiten gesägt, Unterseite egalisiert

Art.-Nr.	Material: Sandstein	Farbe	Maße in cm	Bearbeitung	qm/Ki.	kg/qm
2709	Desert-yellow-brown	beige-braun	60 / 40 / 2,5	Oberfläche spaltrau und gebürstet	15,84	62
2710	Desert-yellow-brown	beige-braun	90 / 60 / 2,5	Oberfläche spaltrau und gebürstet	17,82	62
2632	Kandla-grey (2.)	grau	60 / 40 / 2,5	Oberfläche spaltrau und gebürstet	15,84	62
2633	Kandla-grey (2.)	grau	90 / 60 / 2,5	Oberfläche spaltrau und gebürstet	17,82	62

Hinweis: Die Kanten der Unterseiten sind nicht immer vollkantig. Dies stellt keinen Reklamationsgrund dar.

Nord-Stein GmbH

Müggenburger Straße 24 a
20539 Hamburg

www.nord-stein.de
info@nord-stein.de

Tel.: 040 - 780 90 9 - 0
Fax: 040 - 780 90 9 - 20

USt-ID: DE 118668306
HRB: 42258

Bodenplatten

Sandstein-Bodenplatten Oberfläche gestrahlt und gebürstet

Art.-Nr.	Material: Sandstein	Farbe	Maße in cm (ca.)	Bearbeitung	qm/Ki.	kg/qm
2640	Rivano beige ***(Abverkauf)***	beige	60 / 40 / 3	Oberfläche gestrahlt und gebürstet	14,4	75
2641	Rivano beige ***(Abverkauf)***	beige	90 / 60 / 3	Oberfläche gestrahlt und gebürstet	12,96	75
2642	Rivano beige ***(Abverkauf)***	beige	120 / 60 / 3	Oberfläche gestrahlt und gebürstet	11,52	75
2643	Rivano braun ***(Abverkauf)***	braun	60 / 40 / 3	Oberfläche gestrahlt und gebürstet	14,4	75
2644	Rivano braun ***(Abverkauf)***	braun	90 / 60 / 3	Oberfläche gestrahlt und gebürstet	12,96	75
2645	Rivano braun ***(Abverkauf)***	braun	120 / 60 / 3	Oberfläche gestrahlt und gebürstet	11,52	75
2646	Rivano grau (2.) ***(Abverkauf)***	grau	60 / 40 / 3	Oberfläche gestrahlt und gebürstet	14,4	75
2647	Rivano grau (2.) ***(Abverkauf)***	grau	90 / 60 / 3	Oberfläche gestrahlt und gebürstet	12,96	75
2648	Rivano grau (2.) ***(Abverkauf)***	grau	120 / 60 / 3	Oberfläche gestrahlt und gebürstet	11,52	75

Muschelkalk-Bodenplatten Oberfläche sandgestrahlt und gebürstet

Art.-Nr.	Material: Muschelkalk	Farbe	Maße in cm (ca.)	Bearbeitung	qm/Ki.	~kg/qm
2620	Kirchheimer Kuaker (4.) **(neu)**	grau-blau	Bahnenware / 40 / 3	Oberfläche sandgestrahlt und gebürstet	o.A.	78
2617	Kirchheimer Kuaker (4.) (Lieferzeit nach Absprache)	grau-blau	60 / 40 / 3	Oberfläche sandgestrahlt und gebürstet	o.A.	78
2618	Kirchheimer Kuaker (4.) (Lieferzeit nach Absprache)	grau-blau	60 / 60 / 3	Oberfläche sandgestrahlt und gebürstet	o.A.	78
2619	Kirchheimer Kuaker (4.)	grau-blau	90 / 60 / 3	Oberfläche sandgestrahlt und gebürstet	10,80	78

Hinweis: Die Kanten der Unterseiten sind nicht immer vollkantig. Dies stellt keinen Reklamationsgrund dar.

Nord-Stein GmbH

Müggenburger Straße 24 a
20539 Hamburg

www.nord-stein.de
info@nord-stein.de

Tel.: 040 - 780 90 9 - 0
Fax: 040 - 780 90 9 - 20

USt-ID: DE 118668306
HRB: 42258

Bodenplatten

Travertin-Bodenplatten Oberfläche geschliffen, getrommelt

Art.-Nr.	Material: Travertin	Farbe	Maße in cm (ca.)	Bearbeitung	qm/Ki.	kg/qm
2832	Classico beige	beige	60 / 40 / 3	Oberfläche geschliffen und getrommelt	15,84	75
2833	Classico beige	beige	römischer Verband	Oberfläche geschliffen und getrommelt	15,84	75

Kalkstein-Bodenplatten Oberfläche sandgestrahlt, gebürstet und hydrophobiert

Art.-Nr.	Material: Kalkstein	Farbe	Maße in cm (ca.)	Bearbeitung	qm/Ki.	kg/qm
2761	Kanfanar (4.)	beige	60 / 40 / 3	Oberfläche sandgestrahlt, gebürstet und hydrophobiert	12,00	81
2762	Kanfanar (4.)	beige	90 / 60 / 3	Oberfläche sandgestrahlt, gebürstet und hydrophobiert	13,50	81
2763	Kanfanar (4.)	beige	80 / 80 / 3	Oberfläche sandgestrahlt, gebürstet und hydrophobiert	16,00	81
2764	Kanfanar (4.)	beige	120 / 60 / 3	Oberfläche sandgestrahlt, gebürstet und hydrophobiert	18,00	81
2759	Kanfanar Selina blue (4.) (Lieferzeit nach Absprache)	blau-beige	120 / 60 / 3	Oberfläche sandgestrahlt, gebürstet und hydrophobiert	o.A.	81

Kalkstein-Bodenplatten Oberfläche sandgestrahlt, gebürstet und hydrophobiert, Kanten rustikal

Art.-Nr.	Material: Kalkstein	Farbe	Maße in cm (ca.)	Bearbeitung	qm/Ki.	kg/qm
2750	Kanfanar (4.) (Lieferzeit nach Absprache)	beige	90 / 60 / 3	Oberfläche sandgestrahlt, gebürstet und hydrophobiert, Kanten rustikal		81

Kalkstein-Bodenplatten Oberfläche spaltrau und getrommelt

Art.-Nr.	Material: Kalkstein	Farbe	Maße in cm (ca.)	Bearbeitung	qm/Ki.	kg/qm
2721	Tandur Yellow (4.)	gelblich	60 / 40 / 3	Oberfläche spaltrau und getrommelt	14,40	75
2722	Tandur Yellow (4.)	gelblich	90 / 60 / 3	Oberfläche spaltrau und getrommelt	17,82	75

Hinweis: Die Kanten der Unterseiten sind nicht immer vollkantig. Dies stellt keinen Reklamationsgrund dar.

Nord-Stein GmbH

Müggenburger Straße 24 a
20539 Hamburg

www.nord-stein.de
info@nord-stein.de

Tel.: 040 - 780 90 9 - 0
Fax: 040 - 780 90 9 - 20

USt-ID: DE 118668306
HRB: 42258

Bodenplatten

Original Belgisch Blaustein-Bodenplatten Oberfläche ENOSTYL® HELL

Art.-Nr.	Material: Kalkstein	Farbe	Maße in cm (ca.)	Bearbeitung	qm/Ki.	kg/qm
3286	Original Belgisch Blaustein (1.) (4.) (5.)	grau bis anthrazit	freie Längen / 40 / 3	Oberfläche ENOSTYL® HELL (patiniert und Kanten gebrochen)	o.A.	80
3284	Original Belgisch Blaustein (1.) (4.) (5.) (Lieferzeit nach Absprache)	grau bis anthrazit	60 / 40 / 3	Oberfläche ENOSTYL® HELL (patiniert und Kanten gebrochen)	o.A.	80
3285	Original Belgisch Blaustein (1.) (4.) (5.) (Lieferzeit nach Absprache)	grau bis anthrazit	80 / 40 / 3	Oberfläche ENOSTYL® HELL (patiniert und Kanten gebrochen)	o.A.	80
3287	Original Belgisch Blaustein (1.) (4.) (5.) (Lieferzeit nach Absprache)	grau bis anthrazit	60 / 60 / 3	Oberfläche ENOSTYL® HELL (patiniert und Kanten gebrochen)	o.A.	80

Original Belgisch Blaustein-Bodenplatten Oberfläche blau geflammt (1x gebürstet)

Art.-Nr.	Material: Kalkstein	Farbe	Maße in cm (ca.)	Bearbeitung	qm/Ki.	kg/qm
3282	Original Belgisch Blaustein (1.) (4.)	grau bis anthrazit	freie Längen / 40 / 3	Oberfläche blau geflammt (geflammt und 1x gebürstet)	o.A.	80
3280	Original Belgisch Blaustein (1.) (4.) (Lieferzeit nach Absprache)	grau bis anthrazit	60 / 40 / 3	Oberfläche blau geflammt (geflammt und 1x gebürstet)	o.A.	80
3281	Original Belgisch Blaustein (1.) (4.) (Lieferzeit nach Absprache)	grau bis anthrazit	80 / 40 / 3	Oberfläche blau geflammt (geflammt und 1x gebürstet)	o.A.	80
3283	Original Belgisch Blaustein (1.) (4.)	grau bis anthrazit	80 / 80 / 3	Oberfläche blau geflammt (geflammt und 1x gebürstet)	9,6	80

Quarzit-Bodenplatten Oberfläche spaltrau, Seiten gesägt

Art.-Nr.	Material: Quarzit	Farbe	Maße in cm (ca.)	Bearbeitung	qm/Ki.	~kg/qm
2716	Albino yellow	gelblich	60 / 40 / 2,5-4	Oberfläche gespalten, Seiten gesägt	o.A.	95
2718	Flamingo rosé	rötlich	60 / 40 / 2,5-4	Oberfläche gespalten, Seiten gesägt	o.A.	95
2621	Alta-Quarzit	grau-grünlich	Bahnenware 70-120 / 40 / 3	Oberfläche gespalten, Seiten gesägt	20	85

Hinweis: Die Kanten der Unterseiten sind nicht immer vollkantig. Dies stellt keinen Reklamationsgrund dar.

Nord-Stein GmbH

Müggenburger Straße 24 a
20539 Hamburg

www.nord-stein.de
info@nord-stein.de

Tel.: 040 - 780 90 9 - 0
Fax: 040 - 780 90 9 - 20

USt-ID: DE 118668306
HRB: 42258

Bodenplatten

Quarzit-Bodenplatten Oberfläche spaltrau, Seiten handbekantet

Art.-Nr.	Material: Quarzit	Farbe	Maße in cm (ca.)	Bearbeitung	~qm/Ki.	~kg/qm
2717	Albino yellow	gelblich	60 / 40 / 2,5-4	Oberfläche gespalten, Seiten handbekantet	o.A.	95
2719	Flamingo rosé	rötlich	60 / 40 / 2,5-4	Oberfläche gespalten, Seiten handbekantet	o.A.	95
2665	**(neu)**	weiß	60 / 40 / 2,5-4	Oberfläche gespalten, Seiten handbekantet	o.A.	95

Gneis-Bodenplatten Oberfläche spaltrau

Art.-Nr.	Material: Gneis	Farbe	Maße in cm (ca.)	Bearbeitung	qm/Ki.	~kg/qm
2706	Luserna Gneis *(Abverkauf)*	grau-grün-dorée	Bahnenware / 50 / 3-5	Oberfläche gespalten, Seiten handbekantet	o.A.	105
2699	Luserna Gneis	grau-grün-dorée	100 / 50 / 3-5	Oberfläche gespalten, Seiten handbekantet	20,00	105

Gneis-Bodenplatten Oberfläche geflammt

Art.-Nr.	Material: Gneis	Farbe	Maße in cm (ca.)	Bearbeitung	qm/Ki.	~kg/qm
2613	Luserna Gneis	blau-grau	80 / 40 / 3	Oberfläche geflammt, Seiten gesägt	o.A.	81
2614	Luserna Gneis	grau-grün	80 / 40 / 3	Oberfläche geflammt, Seiten gesägt	o.A.	81

Schiefer-Bodenplatten Oberfläche spaltrau

Art.-Nr.	Material: Schiefer	Farbe	Maße in cm (ca.)	Bearbeitung	qm/Ki.	~kg/qm
2623	Mustang	schwarz	60 / 40 / 2-4	Oberfläche gespalten, Seiten gesägt	23,04	75
2622	Mustang	schwarz	60 / 60 / 2-4	Oberfläche gespalten, Seiten gesägt	20,52	75
2625	Mustang	schwarz	90 / 60 / 2-4	Oberfläche gespalten, Seiten gesägt	21,60	75

Hinweis: Die Kanten der Unterseiten sind nicht immer vollkantig. Dies stellt keinen Reklamationsgrund dar.

Nord-Stein GmbH

Müggenburger Straße 24 a
20539 Hamburg

www.nord-stein.de
info@nord-stein.de

Tel.: 040 - 780 90 9 - 0
Fax: 040 - 780 90 9 - 20

USt-ID: DE 118668306
HRB: 42258

Bodenplatten

Porphyr-Bodenplatten Oberfläche spaltrau, Seiten handbekantet

Art.-Nr.	Material: Porphyr	Farbe	Maße in cm (ca.)	Bearbeitung	~qm/Ki.	~kg/qm
2755	Italienischer Porphyr	rot-braun-bunt	Bahnenware 30 / 2-6	Oberfläche gespalten, Seiten handbekantet	15,00	115
2756	Italienischer Porphyr	rot-braun-bunt	Bahnenware 40 / 2-6	Oberfläche gespalten, Seiten handbekantet	15,00	120

Granit-Bodenplatten Oberfläche geflammt und gebürstet, Kanten rustikal geflammt

Art.-Nr.	Material: Granit	Farbe	Maße in cm	Bearbeitung	qm/Pal	kg/qm
2704	Baltik-antik	grau-gelblich	100 / 50 / 5	Oberfläche geflammt und gebürstet	o.A.	135
2705	Baltik-antik	grau-gelblich	100 / 100 / 5	Oberfläche geflammt und gebürstet	o.A.	135

Granit-Krustenplatten, Seiten handbekantet

Art.-Nr.	Material: Granit	Farbe	Maße in cm	Bearbeitung	qm/Pal	kg/qm	Preis per qm
2801	Viso-grau	grau	60 / 40 / 6	Oberfläche gestockt	9,6	162	
2802	Viso-gelb	gelb	60 / 40 / 6	Oberfläche gestockt	7,68	162	
2804	Bovall–rot	rötlich	60 / 40 / 6	Oberfläche geflammt	7,68	162	
2800	Magadi *(Abverkauf)*	rot	60 / 30 / ca. 7-9	Oberfläche gestockt	o.A.	o.A.	
2803	Sunshine-yellow *(Abverkauf)*	gelb-rötlich	60 / 30 / ca. 7-9	Oberfläche gestockt	o.A.	o.A.	

Basalt-Krustenplatten, Seiten handbekantet

Art.-Nr.	Material: Basalt	Farbe	Maße in cm	Bearbeitung	qm/Pal	kg/qm
2809	Basalt (1.)	schwarz	60 / 40 / 6	Oberfläche geflammt	8,64	180

Gebrauchte Charlottenburger Krustenplatten

Art.-Nr.	Material: Granit	Farbe	Maße in cm (ca.)
2830	“Charlottenburger”	grau-gebraucht	freie Maße

Charlottenburger Krustenplatten

Art.-Nr.	Material: Granit	Farbe	Maße in cm (ca.)	qm/Pal	kg/qm
2897	Typ “Charlottenburger”	gräulich-gelblich	100 / 50 / 8-10	10	216

Bei Verladung auf Paletten werden € 18,00/Stk. für Einwegpaletten berechnet.

Nord-Stein GmbH

Müggenburger Straße 24 a
20539 Hamburg

www.nord-stein.de
info@nord-stein.de

Tel.: 040 - 780 90 9 - 0
Fax: 040 - 780 90 9 - 20

USt-ID: DE 118668306
HRB: 42258

Bodenplatten

Gneis-Krustenplatten Oberfläche spaltrau

Art.-Nr.	Material: Gneis	Farbe	Maße in cm (ca.)	Bearbeitung
2649	Luserna Gneis **(neu)**	grau-grün-dorée	120-130 / 60-70 / 13-17	Oberfläche gespalten, Seiten spaltrau oder roh geflammt

Polygonalplatten

Art.-Nr.	Material: Sandstein	Farbe	Stärke in cm (ca.)	Bearbeitung	qm/Pal	~kg/qm
2810	Desert-yellow-brown	beige-braun	2,5 - 4	Oberfläche spaltrau	15	85
2818	Weser-Sandstein (Lieferzeit nach Absprache)	rötlich	4 - 6	Oberfläche spaltrau	15	100

Art.-Nr.	Material: Quarzit	Farbe	Stärke in cm (ca.)	Bearbeitung	qm/Pal	~kg/qm
2814	Albino yellow	gelb	1,3 - 2,5 (8-13 Stk./qm)	Oberfläche spaltrau	40	55
2813	Albino yellow	gelb	2,5 - 4 (4-7 Stk./qm)	Oberfläche spaltrau	24	95
2815	Albino yellow Großformat ***(Abverkauf)***	gelb	2,5 - 4 (3-5 Stk./qm)	Oberfläche spaltrau	o.A.	95
2823	Flamingo rosé	rosé	1,3 - 2,5 (8-13 Stk./qm)	Oberfläche spaltrau	40	55
2822	Flamingo rosé	rosé	2,5 - 4 (4-7 Stk./qm)	Oberfläche spaltrau	24	95
2817	Alta-Quarzit	grau-grünlich	2 - 3	Oberfläche spaltrau	20	70

Art.-Nr.	Material: Gneis	Farbe	Stärke in cm (ca.)	Bearbeitung	qm/Pal	~kg/qm
2806	Luserna Gneis “Großformat”	grau-grün-dorée	2 - 4	Oberfläche spaltrau	20	75

Art.-Nr.	Material: Schiefer	Farbe	Stärke in cm (ca.)	Bearbeitung	qm/Pal	~kg/qm
2711	Schiefer Nordic Black	schwarz	2 - 4	Oberfläche spaltrau	20	85

Art.-Nr.	Material: Porphyr	Farbe	Stärke in cm (ca.)	Bearbeitung	qm/Pal	~kg/qm
2812	Italienischer Porphyr “Großformat dünn” **(neu)**	rot-braun-bunt	2 - 4	Oberfläche spaltrau	o.A.	85
2805	Italienischer Porphyr “Großformat”	rot-braun-bunt	2 - 7	Oberfläche spaltrau	o.A.	115

Hinweis: Die Kanten der Unterseiten sind nicht immer vollkantig. Dies stellt keinen Reklamationsgrund dar.

Nord-Stein GmbH

Müggenburger Straße 24 a
20539 Hamburg

www.nord-stein.de
info@nord-stein.de

Tel.: 040 - 780 90 9 - 0
Fax: 040 - 780 90 9 - 20

USt-ID: DE 118668306
HRB: 42258

Blockstufen

Granit-Blockstufen, Querschnitt 15/35 cm

Art.-Nr.	Material: Granit	Farbe	Maße in cm	Bearbeitung	Stk/Ki.	kg/Stk
3015	Tema-grey	grau	100	Unterseite gesägt, Rest geflammt	10	140
3016	Tema-grey	grau	125	Unterseite gesägt, Rest geflammt	8	175
3017	Tema-grey	grau	150	Unterseite gesägt, Rest geflammt	6	210
3018	Tema-grey	grau	200	Unterseite gesägt, Rest geflammt	4	280
3010	Gallicia	hellgrau	50	Unterseite gesägt, Rest geflammt	20	70
3011	Gallicia	hellgrau	100	Unterseite gesägt, Rest geflammt	10	140
3020	Gallicia	hellgrau	125	Unterseite gesägt, Rest geflammt	8	175
3030	Gallicia	hellgrau	150	Unterseite gesägt, Rest geflammt	6	210
3040	Gallicia	hellgrau	200	Unterseite gesägt, Rest geflammt	4	280
3041	Gallicia-90° Winkelstufen	hellgrau	75 cm Schenkellänge	Unterseite gesägt, Rest geflammt	o.A.	155
2997	Gris Louro (Herkunft: Europa) ***(Abverkauf)***	warmgrau	100	Unterseite gesägt, Rest geflammt	12	140
2977	Gris Louro (Herkunft: Europa) ***(Abverkauf)***	warmgrau	125	Unterseite gesägt, Rest geflammt	12	175

Nord-Stein GmbH

Müggenburger Straße 24 a
20539 Hamburg

www.nord-stein.de
info@nord-stein.de

Tel.: 040 - 780 90 9 - 0
Fax: 040 - 780 90 9 - 20

USt-ID: DE 118668306
HRB: 42258

Blockstufen

Granit-Blockstufen, Querschnitt 15/35 cm

Art.-Nr.	Material: Granit	Farbe	Maße in cm	Bearbeitung	Stk/Ki.	kg/Stk
3045	Tan ***(Abverkauf)***	grau	50	Unterseite gesägt, Rest geflammt	16	70
3050	Tan-90° Winkelstufen ***(Abverkauf)***	grau	75 cm Schenkellänge	Unterseite gesägt, Rest geflammt	8	155
2980	Bovall-grau	grau	100	Unterseite gesägt, Rest geflammt	10	140
2923	Bohus-grau (Lieferzeit nach Absprache)	grau	100	Unterseite gesägt, Rest geflammt	o.A.	140
2986	Negra (3.)	dunkelgrau	50	Unterseite gesägt, Rest geflammt	20	70
2982	Negra (3.)	dunkelgrau	100	Unterseite gesägt, Rest geflammt	8	140
2984	Negra (3.)	dunkelgrau	150	Unterseite gesägt, Rest geflammt	6	210
2985	Negra (3.)	dunkelgrau	200	Unterseite gesägt, Rest geflammt	4	280
2925	Impala ***(Abverkauf)***	anthrazit	100	Unterseite gesägt, Rest geflammt	8	140
2927	Nero Impala (Lieferzeit nach Absprache)	anthrazit	100	Unterseite gesägt, Rest geflammt	o.A.	140

Nord-Stein GmbH

Müggenburger Straße 24 a
20539 Hamburg

www.nord-stein.de
info@nord-stein.de

Tel.: 040 - 780 90 9 - 0
Fax: 040 - 780 90 9 - 20

USt-ID: DE 118668306
HRB: 42258

Blockstufen

Granit-Blockstufen, Querschnitt 15/35 cm

Art.-Nr.	Material: Granit	Farbe	Maße in cm	Bearbeitung	Stk/Ki.	kg/Stk
2990	Juparana-grey	gräulich	100	Unterseite gesägt, Rest geflammt	8	140
2926	Nordic Cloud	anthrazit-weiß gebändert	100	Unterseite gesägt, Rest geflammt	8	140
2907	Felsmark 253	beige-gelb-grau	100	Unterseite gesägt, Rest gestrahlt	12	140
2906	Felsmark 253	beige-gelb-grau	150	Unterseite gesägt, Rest gestrahlt	8	210
2987	Moreno-gelb ***(Abverkauf)***	gelb	100	Unterseite gesägt, Rest gestockt	8	140
2988	Moreno-gelb ***(Abverkauf)***	gelb	150	Unterseite gesägt, Rest gestockt	6	210
3060	Sahara Gold **(neu)**	gelb	100	Unterseite gesägt, Rest gestockt	6	140
2960	Moreno–antik	gelb-rötlich	100	Unterseite gesägt, Rest geflammt	8	140
2902	Baltik–antik	grau-gelblich	100	Unterseite gesägt, Rest geflammt	8	140
2978	Rosa Porrino ***(Abverkauf)***	grau-pink	100	Unterseite gesägt, Rest geflammt	12	140
2979	Rosato ***(Abverkauf)***	pink	100	Unterseite gesägt, Rest geflammt	8	140
2970	Bovall-rot	rötlich	100	Unterseite gesägt, Rest geflammt	8	140
2972	Bovall-rot	rötlich	150	Unterseite gesägt, Rest geflammt	6	210
2973	Bovall-rot	rötlich	200	Unterseite gesägt, Rest geflammt	4	280
2922	Bohus-rot (Lieferzeit nach Absprache)	rötlich	100	Unterseite gesägt, Rest geflammt	o.A.	140
2962	Björkeberg ***(Abverkauf)***	rot	100	Unterseite gesägt, Rest geflammt	8	140
2963	Björkeberg ***(Abverkauf)***	rot	150	Unterseite gesägt, Rest geflammt	6	210
2981	Vanga	rot	100	Unterseite gesägt, Rest geflammt	o.A.	140

Nord-Stein GmbH

Müggenburger Straße 24 a
20539 Hamburg

www.nord-stein.de
info@nord-stein.de

Tel.: 040 - 780 90 9 - 0
Fax: 040 - 780 90 9 - 20

USt-ID: DE 118668306
HRB: 42258

Blockstufen

Granit-Blockstufen, Querschnitt 15/35 cm, Oberfläche geflammt

Art.-Nr.	Material: Granit	Farbe	Maße in cm	Bearbeitung	Stk/Ki.	kg/Stk
2924	Halmstad (Lieferzeit nach Absprache)	rot	100	Unterseite gesägt, Rest geflammt	o.A.	140
2916	Maweiro-Black (1.)	schwarz	100	Unterseite gesägt, Rest geflammt, wassergestrahlt & gebürstet	8	140
2918	Maweiro-Black (1.)	schwarz	150	Unterseite gesägt, Rest geflammt, wassergestrahlt & gebürstet	6	210
2919	Maweiro-Black (1.)	schwarz	200	Unterseite gesägt, Rest geflammt, wassergestrahlt & gebürstet	4	280
2958	Absolout Black (1.) ***(Abverkauf)***	schwarz	100	Oberfläche geflammt	8	160
2912	Nero Assoluto **(neu)** (6.)	schwarz	100	Unterseite gesägt, Rest geflammt	9	160
2989	Rustikal, Viso-grau	grau	100	allseits gespitzt	9	140
2983	Rustikal, Magadi	rot	100	allseits gespitzt	9	140
2975	Rustikal, Sunshine-yellow	gelb-rötlich	100	allseits gespitzt	9	140

Nord-Stein GmbH

Müggenburger Straße 24 a
20539 Hamburg

www.nord-stein.de
info@nord-stein.de

Tel.: 040 - 780 90 9 - 0
Fax: 040 - 780 90 9 - 20

USt-ID: DE 118668306
HRB: 42258

Blockstufen

Basalt-Blockstufen, Querschnitt: 15/35 cm, Oberfläche geflammt, wassergestrahlt und gebürstet

Art.-Nr.	Material: Basalt	Farbe	Maße in cm	Bearbeitung	Stk/Ki.	kg/Stk
2949	Basalt (1.)	schwarz	50	Unterseite gesägt, Rest geflammt, wassergestrahlt & gebürstet	16	80
2950	Basalt (1.)	schwarz	100	Unterseite gesägt, Rest geflammt, wassergestrahlt & gebürstet	10	160
2951	Basalt (1.)	schwarz	125	Unterseite gesägt, Rest geflammt, wassergestrahlt & gebürstet	8	200
2952	Basalt (1.)	schwarz	150	Unterseite gesägt, Rest geflammt, wassergestrahlt & gebürstet	8	240
2953	Basalt (1.)	schwarz	200	Unterseite gesägt, Rest geflammt, wassergestrahlt & gebürstet	4	320

Sandstein-Blockstufen, Querschnitt 14-16/35 cm, allseits spaltrau

Art.-Nr.	Material: Sandstein	Farbe	Maße in cm (ca.)	Bearbeitung	Stk/Ki.	~kg/Stk
2944 7220	Desert-yellow-brown	beige-braun	100	allseits gespalten	9	136
7221	Desert-yellow-brown	beige-braun	125	allseits gespalten	6	170
7222	Desert-yellow-brown	beige-braun	150	allseits gespalten	6	204
7223	Desert-yellow-brown	beige-braun	200	allseits gespalten	6	272
2941 7227	Kandla-grey (2.)	grau	100	allseits gespalten	9	136
7228	Kandla-grey (2.)	grau	125	allseits gespalten	6	170
2942 7229	Kandla-grey (2.)	grau	150	allseits gespalten	6	204
2943 7230	Kandla-grey (2.)	grau	200	allseits gespalten	6	272

Nord-Stein GmbH

Müggenburger Straße 24 a
20539 Hamburg

www.nord-stein.de
info@nord-stein.de

Tel.: 040 - 780 90 9 - 0
Fax: 040 - 780 90 9 - 20

USt-ID: DE 118668306
HRB: 42258

Blockstufen

Sandstein-Blockstufen, Querschnitt 15/35 cm, allseits sandgestrahlt und gebürstet

Art.-Nr.	Material: Sandstein	Farbe	Maße in cm (ca.)	Bearbeitung	Stk/Ki.	~kg/Stk
2930	Rivano beige ***(Abverkauf)***	beige	100	allseits gesägt, gestrahlt und gebürstet	5	136
2931	Rivano braun ***(Abverkauf)***	braun	100	allseits gesägt, gestrahlt und gebürstet	5	136
2932	Rivano grau (2.) ***(Abverkauf)***	grau	100	allseits gesägt, gestrahlt und gebürstet	5	136

Porphyr-Blockstufen, Querschnitt 15/35 cm, Oberseite geflammt, Vorderkante bossiert

Art.-Nr.	Material: Porphyr	Farbe	Maße in cm (ca.)	Bearbeitung	Stk/Ki.	~kg/Stk
2946	Italienischer Porphyr	rot-braun-bunt	100	Oberseite geflammt, Vorderseite bossiert	10	140

Muschelkalk-Blockstufen, Querschnitt 15/35 cm

Art.-Nr.	Material: Muschelkalk	Farbe	Maße in cm (ca.)	Bearbeitung	Stk/Ki.	kg/Stk
2934	Kirchheimer Kuaker (4.)	grau-blau	100	Oberfläche sandgestrahlt & gebürstet, Vorderseite bossiert	8	135
2935	Kirchheimer Kuaker (4.) (Lieferzeit nach Absprache)	grau-blau	150	Oberfläche sandgestrahlt & gebürstet, Vorderseite bossiert	o.A.	203
2936	Kirchheimer Kuaker (4.) (Lieferzeit nach Absprache)	grau-blau	200	Oberfläche sandgestrahlt & gebürstet, Vorderseite bossiert	o.A.	270

Nord-Stein GmbH

Müggenburger Straße 24 a
20539 Hamburg

www.nord-stein.de
info@nord-stein.de

Tel.: 040 - 780 90 9 - 0
Fax: 040 - 780 90 9 - 20

USt-ID: DE 118668306
HRB: 42258

Blockstufen

Travertin-Blockstufen, Querschnitt: 15/35 cm

Art.-Nr.	Material: Travertin	Farbe	Maße in cm	Bearbeitung	Stk/Ki.	kg/Stk
2841	Classico beige	beige	100	Oberfläche und Vorderseite geschliffen	8	135

Kalkstein-Blockstufen, Querschnitt: 15/37 cm

Art.-Nr.	Material: Kalkstein	Farbe	Maße in cm	Bearbeitung	Stk/Ki.	kg/Stk
2905	Kanfanar (4.)	beige	100	Oberfläche sandgestrahlt und gebürstet, Vorderseite bossiert	10	150

Original Belgisch Blaustein-Blockstufen, Querschnitt 15/35 cm

Art.-Nr.	Material: Kalkstein	Farbe	Maße in cm (ca.)	Bearbeitung	Stk/Ki.	kg/Stk
2955	Original Belgisch Blaustein (1.) (4.)	grau bis anthrazit	100	Oberfläche blau geflammt (geflammt und 1x gebürstet), Vorderseite und beide Köpfe geschliffen C60, Sichtkanten handabgezogen	8	140
2956	Original Belgisch Blaustein (1.) (4.) (Lieferzeit nach Absprache)	grau bis anthrazit	150	Oberfläche blau geflammt (geflammt und 1x gebürstet), Vorderseite und beide Köpfe geschliffen C60, Sichtkanten handabgezogen	o.A.	210
2957	Original Belgisch Blaustein (1.) (4.)	grau bis anthrazit	200	Oberfläche blau geflammt (geflammt und 1x gebürstet), Vorderseite und beide Köpfe geschliffen C60, Sichtkanten handabgezogen	4	280

Gneis-Blockstufen, Querschnitt 15/35 cm

Art.-Nr.	Material: Gneis	Farbe	Maße in cm (ca.)	Bearbeitung	Stk/Ki.	kg/Stk
900	Luserna Gneis	grau-grün-dorée	100	Oberfläche geflammt, Vorderseite und beide Köpfe roh geflammt	12	140
901	Luserna Gneis (Lieferzeit nach Absprache)	grau-grün-dorée	150	Oberfläche geflammt, Vorderseite und beide Köpfe roh geflammt	o.A.	210
902	Luserna Gneis (Lieferzeit nach Absprache)	grau-grün-dorée	200	Oberfläche geflammt, Vorderseite und beide Köpfe roh geflammt	o.A.	280
2937	Luserna Gneis	blau-grau	100	Oberfläche geflammt, Vorderseite und beide Köpfe roh geflammt	12	140
2938	Luserna Gneis (Lieferzeit nach Absprache)	blau-grau	150	Oberfläche geflammt, Vorderseite und beide Köpfe roh geflammt	o.A.	210
2939	Luserna Gneis (Lieferzeit nach Absprache)	blau-grau	200	Oberfläche geflammt, Vorderseite und beide Köpfe roh geflammt	o.A.	280

Nord-Stein GmbH

Müggenburger Straße 24 a
20539 Hamburg

www.nord-stein.de
info@nord-stein.de

Tel.: 040 - 780 90 9 - 0
Fax: 040 - 780 90 9 - 20

USt-ID: DE 118668306
HRB: 42258

Windrosen / Motivplatten / Poller

Granit-Windrosen

Art.-Nr.	Material: Granit	Farbe	Maße in cm	Bearbeitung	Stk/Ki.	kg/Stk
3850	Tan	grau	Ø 80; 5 cm stark	Motiv poliert, Rest OF gestockt	10	80
3852	Bovall ***(Abverkauf)***	rötlich	Ø 80; 5 cm stark	Motiv poliert, Rest OF gestockt	10	80
3853	Ciasso ***(Abverkauf)***	dunkel	Ø 80; 5 cm stark	Motiv poliert, Rest OF gestockt	10	80
3854	Viso ***(Abverkauf)***	gelb	Ø 80; 5 cm stark	Motiv poliert, Rest OF gestockt	10	80
3855	Pan	schwarz	Ø 80; 5 cm stark	Motiv poliert, Rest OF gestockt	10	80

Granit-Motivplatte "Hamburg...meine Perle"

Art.-Nr.	Material: Granit	Farbe	Maße in cm	Bearbeitung	Stk/Ki.	kg/Stk
3851	Pan	schwarz	Ø 80; 5 cm stark	Motiv poliert, Rest OF gestockt	10	80

Poller

Art.-Nr.	Material: Granit	Farbe	Maße in cm	Bearbeitung	Stk/Pal	kg/Stk
3150	Typ B1	grau	siehe Skizze	Sichtflächen gestockt	6	160
3160	Typ C	grau	siehe Skizze	Sichtflächen gestockt	4	300
3140	Typ A1	grau	siehe Skizze	Sichtflächen gestockt	4	377

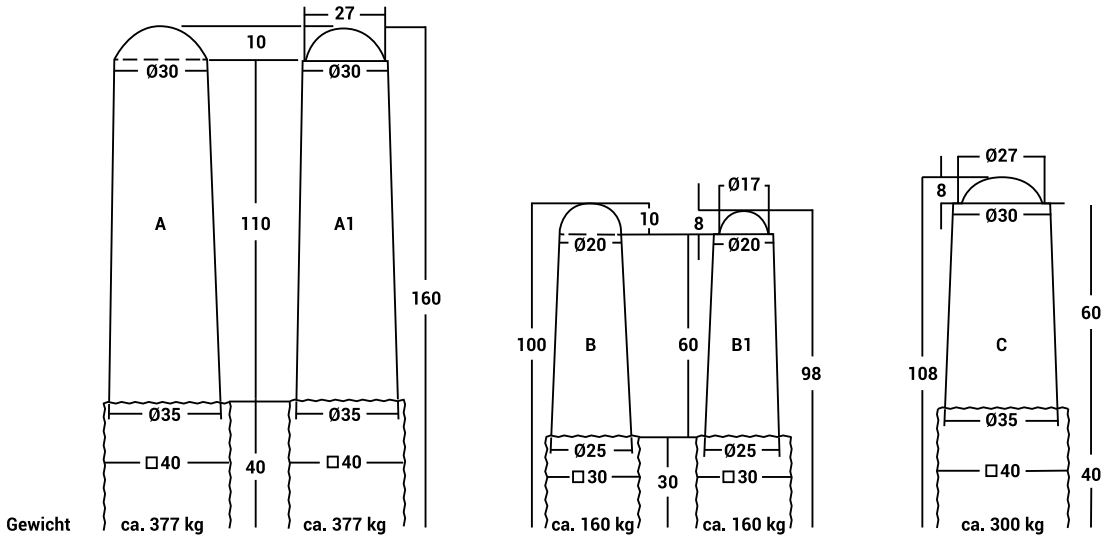

Nord-Stein GmbH

Müggenburger Straße 24 a
20539 Hamburg

www.nord-stein.de
info@nord-stein.de

Tel.: 040 - 780 90 9 - 0
Fax: 040 - 780 90 9 - 20

USt-ID: DE 118668306
HRB: 42258

Stelen und Palisaden

Granit-Stelen, Farbe: grau

Art.-Nr.	Material: Granit	Farbe	Maße in cm (ca.)	Bearbeitung	Stk/Pal	kg/Stk
2460		grau	35 / 12 / 8	allseits gespitzt	144	10
2461		grau	50 / 12 / 8	allseits gespitzt	100	13
2462		grau	75 / 12 / 8	allseits gespitzt	65	20
2463		grau	100 / 12 / 8	allseits gespitzt	50	26
2554		grau	50 / 20 / 6	allseits gespitzt	72	16
2555		grau	100 / 20 / 6	allseits gespitzt	36	32
2556		grau	50 / 20 / 8	allseits gespitzt	54	21,5
2559		grau	100 / 20 / 8	allseits gespitzt	30	43
2525		grau	100 / 25 / 8	allseits gespitzt	24	54
2526		grau	100 / 30 / 8	allseits gespitzt	20	64
2558		grau	50 / 25 / 10	allseits gespitzt	40	32,5
2550		grau	75 / 25 / 10	allseits gespitzt	24	50
2551		grau	100 / 25 / 10	allseits gespitzt	20	65
2552		grau	130 / 25 / 10	allseits gespitzt	16	85

Nord-Stein GmbH

Müggenburger Straße 24 a
20539 Hamburg

www.nord-stein.de
info@nord-stein.de

Tel.: 040 - 780 90 9 - 0
Fax: 040 - 780 90 9 - 20

USt-ID: DE 118668306
HRB: 42258

Stelen und Palisaden

Granit-Stelen allseits gespitzt, Farbe: grau

Art.-Nr.	Material: Granit	Farbe	Maße in cm (ca.)	Bearbeitung	Stk/Pal	kg/Stk
2553		grau	150 / 25 / 10	allseits gespitzt	14	98
2557		grau	180 / 25 / 10	allseits gespitzt	12	118
2548		grau	210 / 25 / 10	allseits gespitzt	10	137,5
2487		grau	250 / 25 / 10	allseits gespitzt	8	162,5
2072	*(Abverkauf)*	grau	100 / 25 / 10	allseits gesägt und gestrahlt	30	65
2073	*(Abverkauf)*	grau	130 / 25 / 10	allseits gesägt und gestrahlt	18	85
2074	*(Abverkauf)*	grau	150 / 25 / 10	allseits gesägt und gestrahlt	15	98
2075	*(Abverkauf)*	grau	180 / 25 / 10	allseits gesägt und gestrahlt	15	118
2549	*(Abverkauf)*	grau	50 / 25 / 12	allseits gespitzt	36	40,5
2509	*(Abverkauf)*	grau	75 / 25 / 12	allseits gespitzt	24	61
2510		grau	100 / 25 / 12	allseits gespitzt	18	81
2511	*(Abverkauf)*	grau	130 / 25 / 12	allseits gespitzt	14	105
2512		grau	150 / 25 / 12	allseits gespitzt	12	122
2513	*(Abverkauf)*	grau	180 / 25 / 12	allseits gespitzt	10	145
2514		grau	210 / 25 / 12	allseits gespitzt	8	170
2489		grau	300 / 25 / 12	allseits gespitzt	6	243

Nord-Stein GmbH

Müggenburger Straße 24 a
20539 Hamburg

www.nord-stein.de
info@nord-stein.de

Tel.: 040 - 780 90 9 - 0
Fax: 040 - 780 90 9 - 20

USt-ID: DE 118668306
HRB: 42258

Granit Multi-Stelen, Farbe: grau

Art.-Nr.	Material: Granit	Farbe	Maße in cm (ca.)	Bearbeitung	Stk/Pal	kg/Stk
2410		grau	100 / 25 / 8	2 Längsseiten (100x25cm) gestockt, restliche Seiten gespitzt	24	54
2412		grau	125 / 25 / 8	2 Längsseiten (125x25cm) gestockt, restliche Seiten gespitzt	16	67,5
2411		grau	150 / 25 / 8	2 Längsseiten (150x25cm) gestockt, restliche Seiten gespitzt	16	81

Granit-Stelen allseits gespitzt, Farbe: Negra dunkelgrau

Art.-Nr.	Material: Granit	Farbe	Maße in cm (ca.)	Bearbeitung	Stk/Pal	kg/Stk
2561	Negra (3.)	dunkelgrau	100 / 25 / 10	allseits gespitzt	18	65
2562	Negra (3.)	dunkelgrau	150 / 25 / 10	allseits gespitzt	12	98

Granit-Stelen allseits gespitzt, Farbe: gelb

Art.-Nr.	Material: Granit	Farbe	Maße in cm (ca.)	Bearbeitung	Stk/Pal	kg/Stk
2434		gelblich	100 / 25 / 10	allseits gespitzt	20	65
2435		gelblich	150 / 25 / 10	allseits gespitzt	18	98

Granit-Stelen allseits gespitzt, Farbe: rot

Art.-Nr.	Material: Granit	Farbe	Maße in cm (ca.)	Bearbeitung	Stk/Pal	kg/Stk
2521	Magadi	rot	100 / 25 / 12	allseits gespitzt	21	81
2522	Magadi	rot	150 / 25 / 12	allseits gespitzt	15	122

Nord-Stein GmbH

Müggenburger Straße 24 a
20539 Hamburg

www.nord-stein.de
info@nord-stein.de

Tel.: 040 - 780 90 9 - 0
Fax: 040 - 780 90 9 - 20

USt-ID: DE 118668306
HRB: 42258

Stelen und Palisaden

Basalt-Stelen gespalten, Farbe: schwarz

Art.-Nr.	Material: Basalt	Farbe	Maße in cm (ca.)	Bearbeitung	Stk/Pal	kg/Stk
2454	**Basalt**	schwarz	100 / 20 / 8	gespalten	24	45
2580	**Basalt**	schwarz	100 / 25 / 10	gespalten	20	75

Granit-Stelen, allseits gesägt und geflammt, Kanten 3x3 mm gefast

Art.-Nr.	Material: Granit	Farbe	Maße in cm (ca.)	Bearbeitung	Stk/Pal	~kg/Stk
3006	Gallicia	hellgrau	100 / 20 / 6	allseits gesägt und geflammt	36	32
3007	Tan	grau	100 / 20 / 6	allseits gesägt und geflammt	39	32
2441	Tan **(neu)**	grau	100 / 25 / 6	allseits gesägt und geflammt	30	40

Granit-Stelen, allseits gesägt, geflammt und 3-fach gebürstet, Kanten 3x3 mm gefast

Art.-Nr.	Material: Granit	Farbe	Maße in cm (ca.)	Bearbeitung	Stk/Pal	kg/Stk
2523	Negra (3.)	dunkelgrau	100 / 20 / 6	allseits gesägt, geflammt und 3-fach gebürstet	32	32
3003	Bovall-rot	rötlich	100 / 20 / 6	allseits gesägt, geflammt und 3-fach gebürstet	32	32
3002	Moreno-antik	gelb-rötlich	100 / 20 / 6	allseits gesägt, geflammt und 3-fach gebürstet	32	32

Granit-Stelen, allseits gesägt, geflammt, wassergestrahlt und gebürstet, Kanten 3x3 mm gefast

Art.-Nr.	Material: Granit	Farbe	Maße in cm (ca.)	Bearbeitung	Stk/Pal	kg/Stk
3004	Maweiro-Black (1.)	schwarz	100 / 20 / 6	allseits gesägt, geflammt, wasser-gestrahlt u. gebürstet	32	32

Basalt-Stelen, allseits gesägt, geflammt, wassergestrahlt und gebürstet, Kanten 3x3 mm gefast

Art.-Nr.	Material: Basalt	Farbe	Maße in cm	Bearbeitung	Stk/Pal	kg/Stk
3005	Basalt (1.)	schwarz	100 / 20 / 6	allseits gesägt, geflammt, wasser-gestrahlt u. gebürstet	30	36

Nord-Stein GmbH

Müggenburger Straße 24 a
20539 Hamburg

www.nord-stein.de
info@nord-stein.de

Tel.: 040 - 780 90 9 - 0
Fax: 040 - 780 90 9 - 20

USt-ID: DE 118668306
HRB: 42258

Granit-Stelen, allseits gesägt und geflammt, Kanten 3x3 mm gefast

Art.-Nr.	Material: Granit	Farbe	Maße in cm	Bearbeitung	Stk/Pal	kg/Stk
2581	Gallicia	hellgrau	100 / 25 / 8	allseits gesägt und geflammt	24	54
2582	Gallicia	hellgrau	150 / 25 / 8	allseits gesägt und geflammt	16	81
2583	Gallicia	hellgrau	200 / 25 / 8	allseits gesägt und geflammt	12	108
2563	Tan	grau	100 / 25 / 8	allseits gesägt und geflammt	24	54
2448	Tan	grau	150 / 25 / 8	allseits gesägt und geflammt	16	81
2449	Tan	grau	200 / 25 / 8	allseits gesägt und geflammt	12	108
1998	Tema-grey *(Abverkauf)*	grau	100 / 25 / 10	allseits gesägt und geflammt	20	65
1997	Tema-grey	grau	100 / 25 /12	allseits gesägt und geflammt	16	81
2584	Negra (3.)	dunkelgrau	100 / 25 / 8	allseits gesägt und geflammt	24	54
2585	Negra (3.)	dunkelgrau	150 / 25 / 8	allseits gesägt und geflammt	16	81
2586	Negra (3.)	dunkelgrau	200 / 25 / 8	allseits gesägt und geflammt	12	108

Granit-Stelen, allseits gesägt, geflammt, wassergestrahlt und gebürstet, Kanten 3x3 mm gefast

Art.-Nr.	Material: Granit	Farbe	Maße in cm	Bearbeitung	Stk/Pal	kg/Stk
2575	Maweiro-Black (1.)	schwarz	100 / 25 / 8	allseits gesägt, geflammt, wasser-gestrahlt u. gebürstet	24	54
2576	Maweiro-Black (1.)	schwarz	150 / 25 / 8	allseits gesägt, geflammt, wasser-gestrahlt u. gebürstet	16	81
2577	Maweiro-Black (1.)	schwarz	200 / 25 / 8	allseits gesägt, geflammt, wasser-gestrahlt u. gebürstet	10	108

Granit-Stelen, allseits gesägt, geflammt und wassergestrahlt, Kanten 3x3 mm gefast

Art.-Nr.	Material: Granit	Farbe	Maße in cm	Bearbeitung	Stk/Pal	kg/Stk
2044	Nero Assoluto **(neu)** (6.)	schwarz	100 / 25 / 8	allseits gesägt, geflammt und wassergestrahlt	24	60

Nord-Stein GmbH

Müggenburger Straße 24 a
20539 Hamburg

www.nord-stein.de
info@nord-stein.de

Tel.: 040 - 780 90 9 - 0
Fax: 040 - 780 90 9 - 20

USt-ID: DE 118668306
HRB: 42258

Basalt-Stelen, allseits gesägt, geflammt, wassergestrahlt und gebürstet, Kanten 3x3 mm gefast

Art.-Nr.	Material: Basalt	Farbe	Maße in cm	Bearbeitung	Stk/Pal	kg/Stk
2413	Basalt (1.)	schwarz	100 / 25 / 8	allseits gesägt, geflammt, wasser-gestrahlt u. gebürstet	20	60
2414	Basalt (1.)	schwarz	150 / 25 / 8	allseits gesägt, geflammt, wasser-gestrahlt u. gebürstet	16	90
2415	Basalt (1.)	schwarz	200 / 25 / 8	allseits gesägt, geflammt, wasser-gestrahlt u. gebürstet	12	120

Sandstein-Stelen

Art.-Nr.	Material: Sandstein	Farbe	Maße in cm (ca.)	Bearbeitung	Stk/Pal	~kg/Stk
7170	Desert-yellow-brown	beige-braun	35 / 12 / 7-9	spaltrau, handbekantet	120	9
7171	Desert-yellow-brown	beige-braun	50 / 12 / 7-9	spaltrau, handbekantet	96	13
7172	Desert-yellow-brown	beige-braun	100 / 12 / 7-9	spaltrau, handbekantet	48	26
7180	Desert-yellow-brown	beige-braun	100 / 20 / 5-7	spaltrau, handbekantet	40	31
2478	Desert-yellow-brown	beige-braun	100 / 20 / 7-9	spaltrau, handbekantet	28	42
7181	Desert-yellow-brown	beige-braun	100 / 25 / 7-9	spaltrau, handbekantet	24	52
7184	Desert-yellow-brown	beige-braun	50 / 25 / 9-11	spaltrau, handbekantet	40	32
7185	Desert-yellow-brown	beige-braun	75 / 25 / 9-11	spaltrau, handbekantet	20	48
2466 7186	Desert-yellow-brown	beige-braun	100 / 25 / 9-11	spaltrau, handbekantet	20	64
2468 7188	Desert-yellow-brown	beige-braun	150 / 25 / 9-11	spaltrau, handbekantet	12	96
2469 7189	Desert-yellow-brown	beige-braun	200 / 25 / 9-11	spaltrau, handbekantet	8	128
7160	Kandla-grey (2.)	grau	35 / 12 / 7-9	spaltrau, handbekantet	120	9
7161	Kandla-grey (2.)	grau	50 / 12 / 7-9	spaltrau, handbekantet	96	13

Nord-Stein GmbH

Müggenburger Straße 24 a
20539 Hamburg

www.nord-stein.de
info@nord-stein.de

Tel.: 040 - 780 90 9 - 0
Fax: 040 - 780 90 9 - 20

USt-ID: DE 118668306
HRB: 42258

Stelen und Palisaden

Art.-Nr.	Material: Sandstein	Farbe	Maße in cm (ca.)	Bearbeitung	Stk/Pal	~kg/Stk
7162	Kandla-grey (2.)	grau	100 / 12 / 7-9	spaltrau, handbekantet	60	26
7190	Kandla-grey (2.)	grau	100 / 20 / 5-7	spaltrau, handbekantet	40	31
2479	Kandla-grey (2.) **(neu)**	grau	100 / 20 / 7-9	spaltrau, handbekantet	27	42
7191	Kandla-grey (2.)	grau	100 / 25 / 7-9	spaltrau, handbekantet	24	52
7194	Kandla-grey (2.)	grau	50 / 25 / 9-11	spaltrau, handbekantet	40	32
7195	Kandla-grey (2.)	grau	75 / 25 / 9-11	spaltrau, handbekantet	20	48
7196	Kandla-grey (2.)	grau	100 / 25 / 9-11	spaltrau, handbekantet	20	64
7198	Kandla-grey (2.)	grau	150 / 25 / 9-11	spaltrau, handbekantet	12	96
2528	Rivano braun ***(Abverkauf)***	braun	100 / 25 / 8	allseits gesägt, gestrahlt und gebürstet	10	52
2529	Rivano grau (2.) ***(Abverkauf)***	grau	100 / 25 / 8	allseits gesägt, gestrahlt und gebürstet	10	52

Travertin-Stelen

Art.-Nr.	Material: Travertin	Farbe	Maße in cm	Bearbeitung	Stk/Pal	kg/Stk
2502	Classico beige	beige	100 / 20 / 6	Oberfläche und eine Längsseite geschliffen, getrommelt	36	32

Kalkstein-Stelen

Art.-Nr.	Material: Kalkstein	Farbe	Maße in cm	Bearbeitung	Stk/Pal	~kg/m
2578	Kanfanar (4.)	beige	100 / 25 / 8	OF und eine Längsseite sandgestrahlt und gebürstet, restliche Seiten gesägt	20	54

Art.-Nr.	Material: Kalkstein	Farbe	Maße in cm (ca.)	Bearbeitung	Stk/Pal	~kg/m
2574	Original Belgisch Blaustein (1.) (4.) (5.)	grau bis anthrazit	8 / 25 / 100	Oberfläche ENOSTYL® HELL (patiniert und Kanten gebrochen)	30	53

Nord-Stein GmbH

Müggenburger Straße 24 a
20539 Hamburg

www.nord-stein.de
info@nord-stein.de

Tel.: 040 - 780 90 9 - 0
Fax: 040 - 780 90 9 - 20

USt-ID: DE 118668306
HRB: 42258

Stelen und Palisaden

Granit-Palisaden allseits gespitzt, Farbe: grau

Art.-Nr.	Material: Granit	Farbe	Maße in cm (ca.)	Bearbeitung	Stk/Pal	kg/Stk
2500		grau	35 / 12 / 12	allseits gespitzt	120	13
2501		grau	50 / 12 / 12	allseits gespitzt	80	20
2505		grau	75 / 12 / 12	allseits gespitzt	48	30
2506		grau	100 / 12 / 12	allseits gespitzt	32	40
2507		grau	125 / 12 / 12	allseits gespitzt	32	50
2508		grau	150 / 12 / 12	allseits gespitzt	28	60

Granit-Palisaden, allseits gesägt und geflammt, Kanten 3x3 mm gefast

Art.-Nr.	Material: Granit	Farbe	Maße in cm	Bearbeitung	Stk/Pal	~kg/Stk
2331	Gallicia	hellgrau	50 / 12 / 12	allseits gesägt und geflammt	70	20
2333	Gallicia	hellgrau	100 / 12 / 12	allseits gesägt und geflammt	35	40
2335	Gallicia	hellgrau	150 / 12 / 12	allseits gesägt und geflammt	24	60

Granit DUO-Palisaden, Farbe: grau

Art.-Nr.	Material: Granit	Farbe	Maße in cm (ca.)	Bearbeitung	Stk/Pal	kg/Stk
2445		grau	25 / 10 / 10	2 Seiten gestockt, Rest gespitzt	200	7
2420	*(Abverkauf)*	grau	35 / 12 / 12	2 Seiten gestockt, Rest gespitzt	96	13
2421	*(Abverkauf)*	grau	50 / 12 / 12	2 Seiten gestockt, Rest gespitzt	64	20
2422	*(Abverkauf)*	grau	75 / 12 / 12	2 Seiten gestockt, Rest gespitzt	40	30
2423	*(Abverkauf)*	grau	100 / 12 / 12	2 Seiten gestockt, Rest gespitzt	32	40
2424	*(Abverkauf)*	grau	125 / 12 / 12	2 Seiten gestockt, Rest gespitzt	24	50
2425	*(Abverkauf)*	grau	150 / 12 / 12	2 Seiten gestockt, Rest gespitzt	24	60

Nord-Stein GmbH

Müggenburger Straße 24 a
20539 Hamburg

www.nord-stein.de
info@nord-stein.de

Tel.: 040 - 780 90 9 - 0
Fax: 040 - 780 90 9 - 20

USt-ID: DE 118668306
HRB: 42258

Granit-Palisaden allseits gespitzt, Farbe: gelb

Art.-Nr.	Material: Granit	Farbe	Maße in cm (ca.)	Bearbeitung	Stk/Pal	kg/Stk
2481	*(Abverkauf)*	gelb	50 / 12 / 12	allseits gespitzt	64	20
2486	*(Abverkauf)*	gelb	100 / 12 / 12	allseits gespitzt	30	40

Granit-Palisaden allseits gespitzt, Farbe: rot

Art.-Nr.	Material: Granit	Farbe	Maße in cm (ca.)	Bearbeitung	Stk/Pal	kg/Stk
2490	Magadi	rot	35 / 12 / 12	allseits gespitzt	o.A.	13
2491	Magadi	rot	50 / 12 / 12	allseits gespitzt	o.A.	20
2495	Magadi	rot	75 / 12 / 12	allseits gespitzt	o.A.	30
2496	Magadi	rot	100 / 12 / 12	allseits gespitzt	o.A.	40

Nord-Stein GmbH

Müggenburger Straße 24 a
20539 Hamburg

www.nord-stein.de
info@nord-stein.de

Tel.: 040 - 780 90 9 - 0
Fax: 040 - 780 90 9 - 20

USt-ID: DE 118668306
HRB: 42258

Basalt-Palisaden allseits spaltrau, Farbe: schwarz

Art.-Nr.	Material: Basalt	Farbe	Maße in cm (ca.)	Bearbeitung	Stk/Pal	kg/Stk
2455	Basalt	schwarz	35 / 12 / 12	allseits spaltrau	108	15
2456	Basalt	schwarz	50 / 12 / 12	allseits spaltrau	64	22
2457	Basalt	schwarz	75 / 12 / 12	allseits spaltrau	45	32
2458	Basalt	schwarz	100 / 12 / 12	allseits spaltrau	32	44

Sandstein-Palisaden spaltrau, handbekantet

Art.-Nr.	Material: Sandstein	Farbe	Maße in cm (ca.)	Bearbeitung	Stk/Pal	~kg/Stk
7150	Desert-yellow-brown	beige-braun	100 / 11-13 / 11-13	spaltrau, handbekantet	36	38
7140	Kandla-grey (2.)	grau	100 / 11-13 / 11-13	spaltrau, handbekantet	36	38

Nord-Stein GmbH

Müggenburger Straße 24 a
20539 Hamburg

www.nord-stein.de
info@nord-stein.de

Tel.: 040 - 780 90 9 - 0
Fax: 040 - 780 90 9 - 20

USt-ID: DE 118668306
HRB: 42258

Pflasterfugenmörtel

Romex Pflasterfugenmörtel D1, 2K, für mittlere Verkehrsbelastung, für Fugenbreiten ab 3 mm

Art.-Nr.	Material: Pflasterfugenmörtel	Farbe	Menge / Gebinde	Stk/Pal
3901	Rompox D1	neutral	25 Kg	24
3902	Rompox D1	steingrau	25 Kg	24
3903	Rompox D1	basalt	25 Kg	24

Romex Pflasterfugenmörtel Easy, 1K, für leichte Verkehrsbelastung, für Fugenbreiten ab 5 mm

Art.-Nr.	Material: Pflasterfugenmörtel	Farbe	Menge/Gebinde	Stk/Pal
3904	Rompox Easy	neutral	15 Kg	64
3905	Rompox Easy	steingrau	15 Kg	64
3906	Rompox Easy	basalt	15 Kg	64

Nord-Stein GmbH

Müggenburger Straße 24 a
20539 Hamburg

www.nord-stein.de
info@nord-stein.de

Tel.: 040 - 780 90 9 - 0
Fax: 040 - 780 90 9 - 20

USt-ID: DE 118668306
HRB: 42258

Reinigung und Pflege

Reinigungs- und Pflegeprodukte

Art.-Nr.	Material:	Menge/Gebinde	Produkt-Typ
1	Lithofin Lösefix	1 Liter	Wachs- und Ölentferner
2	Lithofin OIL-EX	250 ml	Ölflecken-Entferner
3	Lithofin ALLEX	1 Liter	Grünbelag-Entferner
4	Lithofin ALLEX	5 Liter	Grünbelag-Entferner
5	Lithofin ALLEX	10 Liter	Grünbelag-Entferner
6	Lithofin Rost-EX	500 ml	Rostentferner - säurefrei
7	Lithofin Resin-EX	1 Liter	Epoxidharzentferner
10	Lithofin FUGEX	1 Liter	Entferner für Pflasterfugenreste
12	Lithofin MN Grundreiniger	1 Liter	Reiniger für alle Natursteine
13	Lithofin MN Zementschleier- und Rostentferner	1 Liter	Zementschleier- und Rostentferner
14	Lithofin MN Außenreiniger	1 Liter	Außenreiniger
16	Lithofin BERO	1 Liter	Rostentferner und Serizzo-Reiniger
17	Lithofin BERO	10 Liter	Rostentferner und Serizzo-Reiniger

Nord-Stein GmbH

Müggenburger Straße 24 a
20539 Hamburg

www.nord-stein.de
info@nord-stein.de

Tel.: 040 - 780 90 9 - 0
Fax: 040 - 780 90 9 - 20

USt-ID: DE 118668306
HRB: 42258

DIENSTLEISTUNGEN

Dienstleistungen (Befüllung / Verpackung):

Neutrales Einweg-Big Bag inklusive Befüllung

Befüllung in kundeneigenen Big-Bag

Befüllung in kundeneigene Gitterbox

Befüllung in Einweg-Holzkiste (bei Verfügbarkeit)

Einweg-Palette & Verpackung

Nord-Stein GmbH

Müggenburger Straße 24 a
20539 Hamburg

www.nord-stein.de
info@nord-stein.de

Tel.: 040 - 780 90 9 - 0
Fax: 040 - 780 90 9 - 20

USt-ID: DE 118668306
HRB: 42258

HINWEISE / ANMERKUNGEN

Frachtkosten, Verpackungen und Dienstleistungen sind nicht skontierfähig. Verpackungsmaterialien gehen in das Eigentum des Käufers über. Der Begriff „lose“ versteht sich grundsätzlich unverpackt. Im Big Bag versteht sich inkl. Kosten für Befüllung und Big Bag. Unser Angebot beinhaltet allein die Lieferung des Materials, nicht weitere Ausführungsleistungen. Umrechnungsfaktoren und angenommene Ergiebigkeiten sind als Richt- und Erfahrungswerte zu verstehen. Eine Gewähr kann hierfür wird nicht übernommen werden.

Sonderbestellungen müssen komplett in der beauftragten Menge abgenommen werden. Bei Bedarf müssen notwendige Fertigungsskizzen der jeweiligen Einzelteile durch den Kunden bereitgestellt werden oder können kostenpflichtig Bestandteil des Auftrages werden. Die angegebenen Lieferzeiten beginnen erst nach Erhalt aller von uns benötigten Unterlagen und unserer schriftlichen Bestätigung.

Gebrauchtpflaster entspricht generell nicht der DIN bzw. anderen Normen. Bei Lieferung von gebrauchtem Pflaster ist ein möglicher Anteil von ca. 6% an nicht verwendungsfähigem Material und Fremdkörpern zu berücksichtigen. Es können Asphaltanhaftungen, sowie ausbaubedingte Spuren an den Sichtflächen vorhanden sein. Dies ist ebenfalls handelsüblich. Wir empfehlen dringend die Besichtigung der Gesamtcharge vor Auftragserteilung.

Für das verkehrssichere Verstauen der Ladung und das Einhalten des Ladegewichtes ist ausschließlich der Abholer (Fahrzeughalter- bzw. führer) verantwortlich.

Baustofflieferungen sind keine Bauleistungen im Sinne des Gesetzes zur Eindämmung illegaler Beschäftigung. Ein Steuerabzug nach § 48 EStG ist daher nicht zulässig.

Für Materialien aus Fernost gilt: die Einhaltung der ILO- Konvention 182 kann auf Wunsch durch eine Eigenerklärung belegt werden. Ein Fair-Trade Nachweis o.ä. wird jedoch nicht Vertragsbestandteil.

Abweichungen in Struktur und Farbe der Natursteinmaterialien bleiben vorbehaltlich, soweit diese in der Natürlichkeit des Materials begründet liegen und handelsüblich sind. Dies schließt korrosionsbedingte Verfärbungen ein und gilt auch über den bemusterten Rahmen hinaus.

Natursteine weisen unterschiedliche Wasseraufnahmen auf. Sie kann auch innerhalb eines Produktionsvorkommens variieren. Daraus kann, unter Umständen, ein unregelmäßiges Abtrocknungsverhalten innerhalb der verlegten Natursteinfläche resultieren.

Die Begriffe Sandstein, Basalt oder Granit werden als Synonyme für Hart- und Weichgesteine verwendet. Dies bedeutet nicht, dass die jeweiligen petrografischen Werte hierfür belegt sind. Spezielle petrografische Werte werden erst nach konkreter Vereinbarung Bestandteil eines Auftrags.

Material, das von der Fa. Nord-Stein GmbH mit dem Namen Basalt betitelt wird, ist nicht säurebeständig. Zudem sind Haarrisse bei diesem Material möglich und stellen keinen Reklamationsgrund dar. Bei dem Material Kandla-grey können aufgrund des hohen Eisenanteils im Mineralbestand Rostflecken entstehen. Diese können durch einen Rostlöser entfernt werden. Travertin zeigt im Laufe der Zeit oft mehr Hohlräume als im Lieferzustand. Durch Abwitterung und Nutzung der Fläche werden Löcher direkt unterhalb der Oberfläche nachträglich sichtbar. Spätere Abplatzungen aufgrund gefrorener Feuchtigkeitsablagerungen, die sich in den Hohlräumen von Travertin gebildet haben, sind nicht gänzlich auszuschließen. Bei veredelten Sedimentgesteinen können sich dünne Oberflächenschichten lösen.

Bei Spaltmaterialien, wie z.B. Schiefer, Quarzit, Sandstein oder Porphyr, sind Abspaltungen entlang der Oberfläche gesteinstypisch, ebenso wie Oberflächenabsätze. Spaltabsätze an der Oberfläche von spaltrauen Produkten sind den natürlichen Spalteigenschaften des jeweiligen Gesteins geschuldet.

Alle gelieferten Materialien sind nach Erhalt umgehend auf die vereinbarten Vertragsbestandteile zu überprüfen. Eventuelle Beanstandungen sind vor der Verarbeitung anzuzeigen.

Wir empfehlen generell unsere Materialien durch einen zertifizierten Fachbetrieb verarbeiten zu lassen. Somit besteht die Sicherheit, dass die Ausführung der Arbeiten entsprechend den Regeln des Handwerks und unter Berücksichtigung der gültigen Normen, z. B. ZTV- Wegebau, DIN EN 18318, Merkblatt SLG Pflasterdecken und Plattenbeläge, erfolgt.

Um unsere Produkte dauerhaft ansprechend zu halten, sind Streu- und Auftausalze zu vermeiden. Weiterführende Pflegehinweise sind bspw. unter https://www.lithofin.de/ einzusehen.

Nord-Stein GmbH

Müggenburger Straße 24 a
20539 Hamburg

www.nord-stein.de
info@nord-stein.de

Tel.: 040 - 780 90 9 - 0
Fax: 040 - 780 90 9 - 20

USt-ID: DE 118668306
HRB: 42258

ALLGEMEINE GESCHÄFTSBEDINGUNGEN

Allgemeine Geschäftsbedingungen der Nord-Stein GmbH Nr. 3 März 2017

§ 1 Allgemeines, Geltungsbereich

(1) Die vorliegenden Allgemeinen Geschäftsbedingungen (AGB) gelten für alle unsere Geschäftsbeziehungen mit unseren Kunden einschließlich etwaiger Speditions- und Beratungsleistungen (nachfolgend: „Käufer"). Die AGB gelten nur, wenn der Käufer Unternehmer, eine juristische Person des öffentlichen Rechts oder ein öffentlich-rechtliches Sondervermögen ist.
(2) Die AGB gelten insbesondere für Verträge über den Verkauf und/oder die Lieferung beweglicher Sachen (im Folgenden auch: „Ware"), ohne Rücksicht darauf, ob wir die Ware selbst herstellen oder bei Zulieferern einkaufen (§§ 433, 651 BGB). Die AGB gelten in ihrer jeweiligen Fassung als Rahmenvereinbarung auch für künftige Verträge über den Verkauf und/oder die Lieferung beweglicher Sachen mit demselben Käufer, ohne dass wir in jedem Einzelfall wieder auf sie hinweisen müssten; über Änderungen unserer AGB werden wir den Käufer in diesem Fall unverzüglich informieren. Die geänderte Version gilt für sämtliche Folgegeschäfte, wenn ihrer Geltung vom Käufer nicht binnen sechs Wochen nach Eingang der Änderungen beim Käufer widersprochen wird.
(3) Unsere AGB gelten ausschließlich. Abweichende, entgegenstehende oder ergänzende Allgemeine Geschäftsbedingungen des Käufers werden nur dann und insoweit Vertragsbestandteil, als wir ihrer Geltung ausdrücklich und schriftlich zugestimmt haben. Dieses Zustimmungserfordernis gilt in jedem Fall, beispielsweise auch dann, wenn wir in Kenntnis der AGB des Käufers die Lieferung an ihn vorbehaltlos ausführen.
(4) Im Einzelfall getroffene, individuelle Vereinbarungen mit dem Käufer (einschließlich Nebenabreden, Ergänzungen und Änderungen) haben in jedem Fall Vorrang vor diesen AGB. Für den Inhalt derartiger Vereinbarungen ist ein schriftlicher Vertrag bzw. unsere schriftliche Bestätigung maßgebend.
(5) Rechtserhebliche Erklärungen und Anzeigen, die nach Vertragsschluss vom Käufer uns gegenüber abzugeben sind (z.B. Fristsetzungen, Mängelanzeigen, Erklärung von Rücktritt oder Minderung), bedürfen zu ihrer Wirksamkeit der Schriftform.
(6) Hinweise auf die Geltung gesetzlicher Vorschriften haben nur klarstellende Bedeutung. Auch ohne eine derartige Klarstellung gelten daher die gesetzlichen Vorschriften, soweit sie in diesen AGB nicht unmittelbar abgeändert oder ausdrücklich ausgeschlossen werden.
(7) Der Käufer darf seine gegen uns gerichteten Ansprüche nur nach unserer vorherigen und ausdrücklichen Zustimmung an Dritte abtreten. Die Regelung des § 354a HGB bleibt unberührt.
(8) Sollten einzelne Bestimmungen dieser AGB unwirksam sein, so soll dies auf die Wirksamkeit der übrigen Bestimmungen ohne Einfluss bleiben. An die Stelle der ungültigen Bestimmung tritt die für diesen Fall bestehende branchenübliche Bestimmung, bei Fehlen einer zulässigen branchenüblichen die entsprechende gesetzliche Bestimmung.

§ 2 Vertragsschluss

(1) Unsere Angebote sind freibleibend und unverbindlich d.h. nur als Aufforderung zur Abgabe eines Angebots zu verstehen. Dies gilt auch, wenn wir dem Käufer Kataloge, Muster, technische Dokumentationen (z.B. Zeichnungen, Pläne, Berechnungen, Kalkulationen, Verweisungen auf DIN-Normen), sonstige Produktbeschreibungen oder Unterlagen – auch in elektronischer Form – überlassen haben, an denen wir uns Eigentums- und Urheberrechte vorbehalten. Der Vertragsschluss erfolgt, sofern nicht anders vereinbart, erst durch Auftragsbestätigung oder Lieferung.
(2) Die Bestellung der Ware durch den Käufer gilt als verbindliches Vertragsangebot. Sofern sich aus der Bestellung nichts anderes ergibt, sind wir berechtigt, dieses Vertragsangebot innerhalb 10 Werktagen nach seinem Zugang bei uns anzunehmen.
(3) Die Annahme kann entweder schriftlich (z.B. durch Auftragsbestätigung) oder durch Auslieferung der Ware an den Käufer erklärt werden.

§ 3 Lieferfrist und Lieferverzug

(1) Die Lieferfrist wird individuell vereinbart bzw. von uns bei Annahme der Bestellung angegeben. Sofern dies nicht der Fall ist, beträgt die Lieferfrist 12 Wochen ab Vertragsschluss. Die Lieferfrist beginnt mit dem Eingang sämtlicher für die Ausführung des Auftrages benötigter Unterlagen, Informationen usw. sowie Erfüllung aller übrigen Verpflichtungen des Käufers.
(2) Sofern wir verbindliche Lieferfristen aus Gründen, die wir nicht zu vertreten haben, nicht einhalten können (Nichtverfügbarkeit der Leistung), werden wir den Käufer hierüber unverzüglich informieren und gleichzeitig die voraussichtliche, neue Lieferfrist mitteilen. Ist die Leistung auch innerhalb der neuen Lieferfrist nicht verfügbar, sind wir berechtigt, ganz oder teilweise vom Vertrag zurückzutreten; eine bereits erbrachte Gegenleistung des Käufers werden wir unverzüglich erstatten. Als Fall der Nichtverfügbarkeit der Leistung in diesem Sinne gilt insbesondere die nicht rechtzeitige Selbstbelieferung durch unseren Zulieferer, wenn wir ein kongruentes Deckungsgeschäft abgeschlossen haben, weder uns noch unseren Zulieferer ein Verschulden trifft oder wir im Einzelfall zur Beschaffung nicht verpflichtet sind.
(3) Der Eintritt unseres Lieferverzugs bestimmt sich nach den gesetzlichen Vorschriften. In jedem Fall ist aber eine Mahnung durch den Käufer erforderlich. Geraten wir in Lieferverzug, so kann der Käufer pauschalierten Ersatz seines Verzugsschadens verlangen. Die Schadenspauschale beträgt für jede vollendete Kalenderwoche des Verzugs 0,5% des Nettopreises (Lieferwert), insgesamt jedoch höchstens 5% des Lieferwerts der verspätet gelieferten Ware. Uns bleibt der Nachweis vorbehalten, dass dem Käufer gar kein Schaden oder nur ein wesentlich geringerer Schaden als vorstehende Pauschale entstanden ist.
(4) Falls wir ausdrücklich in die Aufhebung eines verbindlich erteilten Auftrages einwilligen, hat der Käufer 10% der Auftragssumme an uns zu bezahlen, auch wenn wir dies bei der Aufhebung nicht ausdrücklich wiederholen, es sei denn, der Käufer war ohne unsere Zustimmung zum Rücktritt vom Vertrag berechtigt oder kann nachweisen, dass unser Schaden infolge der Aufhebung niedriger war.
(5) Die Rechte des Käufers gem. § 8 dieser AGB und unsere gesetzlichen Rechte insbesondere bei einem Ausschluss der Leistungspflicht (z.B. aufgrund Unmöglichkeit oder Unzumutbarkeit der Leistung und/oder Nacherfüllung) bleiben unberührt.

§ 4 Lieferung, Gefahrübergang, Abnahme, Annahmeverzug

(1) Die Lieferung erfolgt ab Lager, wo auch der Erfüllungsort ist. Auf Verlangen und Kosten des Käufers wird die Ware an einen anderen Bestimmungsort versandt (Versendungskauf). Soweit nicht etwas anderes vereinbart ist, sind wir berechtigt, die Art der Versendung (insbesondere Transportunternehmen, Versandweg, Verpackung) selbst zu bestimmen.
(2) Die Gefahr des zufälligen Untergangs und der zufälligen Verschlechterung der Ware geht spätestens mit der Übergabe auf den Käufer über. Beim Versendungskauf geht jedoch die Gefahr des zufälligen Untergangs und der zufälligen Verschlechterung der Ware sowie die Verzögerungsgefahr bereits mit Auslieferung der Ware an den Spediteur, den Frachtführer oder der sonst zur Ausführung der Versendung bestimmten Person oder Anstalt über. Soweit eine Abnahme vereinbart ist, ist diese für den Gefahrübergang maßgebend. Auch im Übrigen gelten für eine vereinbarte Abnahme die gesetzlichen Vorschriften des Werkvertragsrechts entsprechend. Der Übergabe bzw. Abnahme steht es gleich, wenn der Käufer im Verzug der Annahme ist.
(3) Kommt der Käufer in Annahmeverzug, unterlässt er eine Mitwirkungshandlung oder verzögert sich unsere Lieferung aus anderen, vom Käufer zu vertretenden Gründen, so sind wir berechtigt, Ersatz des hieraus entstehenden Schadens einschließlich Mehraufwendungen (z.B. Lagerkosten) zu verlangen. Dem Käufer bleibt der Nachweis gestattet, dass uns überhaupt kein oder nur ein wesentlich geringerer Schaden entstanden ist.
(4) Von uns bestätigte Liefertermine sind unverbindlich, es sei denn, sie sind ausdrücklich als verbindlich bezeichnet.
(5) Unsere Lieferverpflichtung steht unter dem Vorbehalt vollständiger, richtiger und rechtzeitiger Selbstbelieferung, sofern wir die Ware als Ganzes oder Bestandteile der Ware von einem Unterlieferanten beziehen. Dies gilt nicht, wenn die Nichtbelieferung oder Verzögerung von uns verschuldet ist.

Nord-Stein GmbH

Müggenburger Straße 24 a
20539 Hamburg

www.nord-stein.de
info@nord-stein.de

Tel.: 040 - 780 90 9 - 0
Fax: 040 - 780 90 9 - 20

USt-ID: DE 118668306
HRB: 42258

ALLGEMEINE GESCHÄFTSBEDINGUNGEN

Allgemeine Geschäftsbedingungen der Nord-Stein GmbH Nr. 3 März 2017

§ 5 Preise und Zahlungsbedingungen

(1) Sofern im Einzelfall nichts anderes vereinbart ist, gelten unsere jeweils zum Zeitpunkt des Vertragsschlusses aktuellen Preise, und zwar ab Lager, zzgl. gesetzlicher Umsatzsteuer.
(2) Beim Versendungskauf (§ 4 Abs 1) trägt der Käufer die Transportkosten ab Lager und die Kosten einer ggf. vom Käufer gewünschten Transportversicherung. Etwaige Zölle, Gebühren, Steuern und sonstige öffentliche Abgaben trägt der Käufer. Transport- und alle sonstigen Verpackungen nach Maßgabe der Verpackungsverordnung nehmen wir nicht zurück, sie werden Eigentum des Käufers.
(3) Der Kaufpreis ist fällig und zu zahlen innerhalb von 30 Tagen ab Rechnungsstellung und Lieferung bzw. Abnahme der Ware; innerhalb von 10 Tagen abzüglich zwei Prozent Skonto. Bei Sonderanfertigungen ab EUR 10.000,00 ist der Käufer verpflichtet eine Anzahlung in Höhe von 1/3 des Kaufpreises zu leisten.
(4) Mit Ablauf vorstehender Zahlungsfrist kommt der Käufer in Verzug. Der Kaufpreis ist während des Verzugs zum jeweils geltenden gesetzlichen Verzugszinssatz zu verzinsen. Wir behalten uns die Geltendmachung eines weitergehenden Verzugsschadens vor. Gegenüber Kaufleuten bleibt unser Anspruch auf den kaufmännischen Fälligkeitszins (§ 353 HGB) unberührt.
(5) Dem Käufer stehen Aufrechnungs- oder Zurückbehaltungsrechte nur insoweit zu, als sein Anspruch rechtskräftig festgestellt oder unbestritten ist. Bei Mängeln der Lieferung bleiben die Gegenrechte des Käufers insbesondere gem. § 7 Abs 6 Satz 2 dieser AGB unberührt.
(6) Wird nach Abschluss des Vertrags erkennbar, dass unser Anspruch auf den Kaufpreis durch mangelnde Leistungsfähigkeit des Käufers gefährdet wird (z.B. durch Antrag auf Eröffnung eines Insolvenzverfahrens), so sind wir nach den gesetzlichen Vorschriften zur Leistungsverweigerung und – gegebenenfalls nach Fristsetzung – zum Rücktritt vom Vertrag berechtigt (§ 321 BGB). Bei Verträgen über die Herstellung unvertretbarer Sachen (Einzelanfertigungen), können wir den Rücktritt sofort erklären; die gesetzlichen Regelungen über die Entbehrlichkeit der Fristsetzung bleiben unberührt.

§ 6 Eigentumsvorbehalt

(1) Bis zur vollständigen Bezahlung unserer Forderungen aus dem Kaufvertrag (gesicherte Forderungen) behalten wir uns das Eigentum an den verkauften Waren vor.
(2) Wird die von uns gelieferte Vorbehaltsware vom Käufer be- oder verarbeitet, so erfolgt die Be- oder Verarbeitung für uns als Hersteller im Sinne von § 950 BGB.
(3) Die unter Eigentumsvorbehalt stehenden Waren dürfen vor vollständiger Bezahlung der gesicherten Forderungen weder an Dritte verpfändet, noch zur Sicherheit übereignet werden. Der Käufer hat uns unverzüglich schriftlich zu benachrichtigen, wenn und soweit Zugriffe Dritter auf die uns gehörenden Waren erfolgen.
(4) Bei vertragswidrigem Verhalten des Käufers, insbesondere bei Nichtzahlung des fälligen Kaufpreises, sind wir berechtigt, nach den gesetzlichen Vorschriften vom Vertrag zurückzutreten oder/und die Ware auf Grund des Eigentumsvorbehalts herauszuverlangen. Das Herausgabeverlangen beinhaltet nicht zugleich die Erklärung des Rücktritts; wir sind vielmehr berechtigt, lediglich die Ware herauszuverlangen und uns den Rücktritt vorzubehalten. Zahlt der Käufer den fälligen Kaufpreis nicht, dürfen wir diese Rechte nur geltend machen, wenn wir dem Käufer zuvor erfolglos eine angemessene Frist zur Zahlung gesetzt haben oder eine derartige Fristsetzung nach den gesetzlichen Vorschriften entbehrlich ist.
(5) Der Käufer ist befugt, die unter Eigentumsvorbehalt stehenden Waren im ordnungsgemäßen Geschäftsgang weiter zu veräußern und/oder zu verarbeiten. In diesem Fall gelten ergänzend die nachfolgenden Bestimmungen.

- **(a)** Der Eigentumsvorbehalt erstreckt sich auf die durch Verarbeitung, Vermischung oder Verbindung unserer Waren entstehenden Erzeugnisse zu deren vollem Wert, wobei wir als Hersteller gelten. Bleibt bei einer Verarbeitung, Vermischung oder Verbindung mit Waren Dritter deren Eigentumsrecht bestehen, so erwerben wir Miteigentum im Verhältnis der Rechnungswerte der verarbeiteten, vermischten oder verbundenen Waren.
  Im Übrigen gilt für das entstehende Erzeugnis das Gleiche wie für die unter Eigentumsvorbehalt gelieferte Ware.
- **(b)** Die aus dem Weiterverkauf der Ware oder des Erzeugnisses entstehenden Forderungen gegen Dritte tritt der Käufer mit allen Neben rechten schon jetzt insgesamt bzw. in Höhe unseres etwaigen Miteigentumsanteils gemäß vorstehendem Absatz zur Sicherheit an uns ab. Wir nehmen die Abtretung an.
  Die in Abs 2 genannten Pflichten des Käufers gelten auch in Ansehung der abgetretenen Forderungen.
- **(c)** Zur Einziehung der Forderung bleibt der Käufer neben uns ermächtigt. Wir verpflichten uns, die Forderung nicht einzuziehen, solange der Käufer seinen Zahlungsverpflichtungen uns gegenüber nachkommt, nicht in Zahlungsverzug gerät, kein Antrag auf Eröffnung eines Insolvenzverfahrens gestellt ist und kein sonstiger Mangel seiner Leistungsfähigkeit vorliegt. Ist dies aber der Fall, so können wir verlangen, dass der Käufer uns die abgetretenen Forderungen und deren Schuldner bekannt gibt, alle zum Einzug erforderlichen Angaben macht, die dazugehörigen Unterlagen aushändigt und den Schuldnern (Dritten) die Abtretung mitteilt.
- **(d)** Übersteigt der realisierbare Wert der Sicherheiten unsere Forderungen um mehr als 10%, werden wir auf Verlangen des Käufers Sicherheiten nach unserer Wahl freigeben.
- **(e)** Die Ermächtigung nach § 6 Abs 5 erlischt, wenn der Käufer uns gegenüber in Zahlungsverzug gerät.

(6) Erlischt die Weiterveräußerungsbefugnis, ist der Käufer auf unser Verlangen verpflichtet, uns Auskunft über den Bestand unserer Vorbehaltsware sowie der gemäß § 6 Abs. 2 in unserem Eigentum und der gemäß § 6 Abs. 5 lit. a in unserem Miteigentum stehende Ware zu erteilen.
(7) Des Weiteren sind wir berechtigt, die an uns herausgegebene Vorbehaltsware zur Befriedigung unserer Ansprüche freihändig zu verwerten, sobald wir vom Vertrag zurückgetreten sind.

§ 7 Mängelansprüche des Käufers

(1) Für die Rechte des Käufers bei Sach- und Rechtsmängeln (einschließlich Falsch- und Minderlieferung) gelten die gesetzlichen Vorschriften, soweit im nachfolgenden nichts anderes bestimmt ist. In allen Fällen unberührt bleiben die gesetzlichen Sondervorschriften bei Endlieferung der Ware an einen Verbraucher (Lieferantenregress gem. §§ 478, 479 BGB).
(2) Muster, Proben, Ergiebigkeitsauskünfte und sonstige Angaben sind unverbindlich. Dementsprechend gelten solche Muster als annähernde Beispiele für Qualität, Abmessung, Farbe und Gewicht. Eine Gewähr dafür, dass die Lieferung entsprechend den zur Verfügung gestellten Mustern erfolgt, wird nicht übernommen. Bei Natursteinlieferungen sind Abweichungen und Verschiedenartigkeiten in Farbe, Struktur sowie Flecken und Adern etc. materialbedingt möglich. Im Laufe der Zeit nach Einbau oder bei Lagerung können farbliche Veränderungen auftreten. Maßabweichungen stellen nur dann einen Mangel dar wenn hierdurch die Funktionalität gestört ist. Baustofflieferungen sind keine Bauleistungen im Sinne des Gesetzes zur Eindämmung illegaler Beschäftigung. Ein Steuerabzug nach § 48 EStG ist daher nicht zulässig. Die Kalkulationen sind aufgrund des Ausschreibungstextes vorgenommen worden und können bei nachträglichen Änderungen angepasst werden. Gebrauchtpflaster entspricht generell nicht der DIN bzw. EN. Bei Lieferungen von Gebrauchtpflaster ist ein möglicher Anteil von ca. 6% an nicht verwendungsfähigem Material und Fremdkörpern zu berücksichtigen. Sonderbestellungen müssen zu 100% der Auftragsmenge abgenommen werden! Bei Sonderbestellungen müssen bei Bedarf nach Aufforderung Fertigungsskizzen der jeweiligen Einzelteile durch den Kunden bereitgestellt werden, um die Bestellung beim jeweiligen Produzenten auslösen zu können. Materialabmessungen und –ergiebigkeiten sind als Richt- und Erfahrungswerte zu verstehen. Eine Gewähr hierfür wird nicht übernommen. Naturstein zeichnet sich durch eine schwankende Wasseraufnahme aus. Diese kann auch innerhalb eines Produktionsvorkommens variieren. Hieraus kann ein unregelmäßiges Abtrocknungsverhalten innerhalb der verlegten Natursteinfläche resultieren.
(3) Soweit die Beschaffenheit nicht vereinbart wurde, ist nach der gesetzlichen Regelung zu beurteilen, ob ein Mangel vorliegt oder nicht (§ 434 Abs 1 S 2 und 3 BGB). Für öffentliche Äußerungen des Herstellers oder sonstiger Dritter (z.B. Werbeaussagen) übernehmen wir jedoch keine Haftung.

Nord-Stein GmbH

Müggenburger Straße 24 a
20539 Hamburg

www.nord-stein.de
info@nord-stein.de

Tel.: 040 - 780 90 9 - 0
Fax: 040 - 780 90 9 - 20

USt-ID: DE 118668306
HRB: 42258

ALLGEMEINE GESCHÄFTSBEDINGUNGEN

Allgemeine Geschäftsbedingungen der Nord-Stein GmbH Nr. 3 März 2017

(4) Die Mängelansprüche des Käufers setzen voraus, dass er seinen gesetzlichen Untersuchungs- und Rügepflichten (§§ 377, 381 HGB) nachgekommen ist. Zeigt sich bei der Untersuchung oder später ein Mangel, so ist uns hiervon unverzüglich schriftlich Anzeige zu machen. Als unverzüglich gilt die Anzeige, wenn sie innerhalb von zwei Wochen erfolgt, wobei zur Fristwahrung die rechtzeitige Absendung der Anzeige genügt. Unabhängig von dieser Untersuchungs- und Rügepflicht hat der Käufer offensichtliche Mängel (einschließlich Falsch- und Minderlieferung) innerhalb von zwei Wochen ab Lieferung schriftlich anzuzeigen, wobei auch hier zur Fristwahrung die rechtzeitige Absendung der Anzeige genügt. Versäumt der Käufer die ordnungsgemäße Untersuchung und/oder Mängelanzeige, ist unsere Haftung für den nicht angezeigten Mangel ausgeschlossen.
(5) Ist die gelieferte Sache mangelhaft, können wir zunächst wählen, ob wir Nacherfüllung durch Beseitigung des Mangels (Nachbesserung) oder durch Lieferung einer mangelfreien Sache (Ersatzlieferung) leisten. Unser Recht, die Nacherfüllung unter den gesetzlichen Voraussetzungen zu verweigern, bleibt unberührt.
(6) Wir sind berechtigt, die geschuldete Nacherfüllung davon abhängig zu machen, dass der Käufer den fälligen Kaufpreis bezahlt. Der Käufer ist jedoch berechtigt, einen im Verhältnis zum Mangel angemessenen Teil des Kaufpreises zurückzubehalten.
(7) Der Käufer hat uns die zur geschuldeten Nacherfüllung erforderliche Zeit und Gelegenheit zu geben, insbesondere die beanstandete Ware zu Prüfungszwecken zu übergeben. Im Falle der Ersatzlieferung hat uns der Käufer die mangelhafte Sache nach den gesetzlichen Vorschriften zurückzugeben. Die Nacherfüllung beinhaltet weder den Ausbau der mangelhaften Sache noch den erneuten Einbau, wenn wir ursprünglich nicht zum Einbau verpflichtet waren.
(8) Die zum Zweck der Prüfung und Nacherfüllung erforderlichen Aufwendungen, insbesondere Transport-, Wege-, Arbeits- und Materialkosten (nicht: Ausbau- und Einbaukosten), tragen wir, wenn tatsächlich ein Mangel vorliegt. Stellt sich jedoch ein Mangelbeseitigungsverlangen des Käufers als unberechtigt heraus, können wir die hieraus entstandenen Kosten vom Käufer ersetzt verlangen.
(9) Wenn die Nacherfüllung fehlgeschlagen ist oder eine für die Nacherfüllung vom Käufer zu setzende angemessene Frist erfolglos abgelaufen oder nach den gesetzlichen Vorschriften entbehrlich ist, kann der Käufer vom Kaufvertrag zurücktreten oder den Kaufpreis mindern. Bei einem unerheblichen Mangel besteht jedoch kein Rücktrittsrecht.
(10) Ansprüche des Käufers auf Schadensersatz bzw. Ersatz vergeblicher Aufwendungen bestehen nur nach Maßgabe von § 8 und sind im Übrigen ausgeschlossen.

§ 8 Sonstige Haftung

(1) Soweit sich aus diesen AGB einschließlich der nachfolgenden Bestimmungen nichts anderes ergibt, haften wir bei einer Verletzung von vertraglichen und außervertraglichen Pflichten nach den einschlägigen gesetzlichen Vorschriften.
(2) Auf Schadensersatz haften wir – gleich aus welchem Rechtsgrund – bei Vorsatz und grober Fahrlässigkeit. Bei einfacher Fahrlässigkeit haften wir nur

- **a)** für Schäden aus der Verletzung des Lebens, des Körpers oder der Gesundheit,
- **b)** für Schäden aus der Verletzung einer wesentlichen Vertragspflicht (Verpflichtung, deren Erfüllung die ordnungsgemäße Durchführung des Vertrags überhaupt erst ermöglicht und auf deren Einhaltung der Vertragspartner regelmäßig vertraut und vertrauen darf); in diesem Fall ist unsere Haftung jedoch auf den Ersatz des vorhersehbaren, typischerweise eintretenden Schadens begrenzt.

(3) Die sich aus Abs 2 ergebenden Haftungsbeschränkungen gelten nicht, soweit wir einen Mangel arglistig verschwiegen oder eine Garantie für die Beschaffenheit der Ware übernommen haben. Das gleiche gilt für Ansprüche des Käufers nach dem Produkthaftungsgesetz.
(4) Wegen einer Pflichtverletzung, die nicht in einem Mangel besteht, kann der Käufer nur zurücktreten oder kündigen, wenn wir die Pflichtverletzung zu vertreten haben. Ein freies Kündigungsrecht des Käufers (insbesondere gem. §§ 651, 649 BGB) wird ausgeschlossen. Im Übrigen gelten die gesetzlichen Voraussetzungen und Rechtsfolgen.

§ 9 Verjährung

(1) Abweichend von § 438 Abs 1 Nr. 3 BGB beträgt die allgemeine Verjährungsfrist für Ansprüche aus Sach- und Rechtsmängeln ein Jahr ab Ablieferung. Soweit eine Abnahme vereinbart ist, beginnt die Verjährung mit der Abnahme.
(2) Handelt es sich bei der Ware jedoch um ein Bauwerk oder eine Sache, die entsprechend ihrer üblichen Verwendungsweise für ein Bauwerk verwendet worden ist und dessen Mangelhaftigkeit verursacht hat (Baustoff), beträgt die Verjährungsfrist gemäß der gesetzlichen Regelung 5 Jahre ab Ablieferung (§ 438 Abs- 1 Nr. 2 BGB). Unberührt bleiben auch gesetzliche Sonderregelungen für dingliche Herausgabeansprüche Dritter (§ 438 Abs. 1 Nr. 1 BGB), bei Arglist des Verkäufers (§ 438 Abs. 3 BGB) und für Ansprüche im Lieferantenregress bei Endlieferung an einen Verbraucher (§ 479 BGB).
(3) Die vorstehenden Verjährungsfristen des Kaufrechts gelten auch für vertragliche und außervertragliche Schadensersatzansprüche des Käufers, die auf einem Mangel der Ware beruhen, es sei denn die Anwendung der regelmäßigen gesetzlichen Verjährung (§§ 195, 199 BGB) würde im Einzelfall zu einer kürzeren Verjährung führen. Die Verjährungsfristen des Produkthaftungsgesetzes bleiben in jedem Fall unberührt. Ansonsten gelten für Schadensersatzansprüche des Käufers gem. § 8 ausschließlich die gesetzlichen Verjährungsfristen.

§ 10 Alternative Streitbelegung

Die EU-Kommission bietet die Möglichkeit zur Online-Streitbeilegung auf einer von ihr betriebenen Online-Plattform. Diese Plattform ist über https://webgate.ec.europa.eu/odr/main zu erreichen. Wir sind nicht verpflichtet und nicht bereit, an Streitbeilegungsverfahren vor einer Verbraucherschlichtungsstelle teilzunehmen.

§ 11 Schriftform, Rechtswahl und Gerichtsstand

(1) Sämtliche Vereinbarungen zwischen uns und dem Käufer, insbesondere Nebenabreden und Vertragsänderungen, sind schriftlich zu vereinbaren.
(2) Für diese AGB und alle Rechtsbeziehungen zwischen uns und dem Käufer gilt das Recht der BRD unter Ausschluss internationalen Einheitsrechts, insbesondere des UN-Kaufrechts. Voraussetzungen und Wirkungen des Eigentumsvorbehalts gem. § 6 unterliegen dem Recht am jeweiligen Lagerort der Sache, soweit danach die getroffene Rechtswahl zugunsten des deutschen Rechts unzulässig oder unwirksam ist.
(3) Ist der Käufer Kaufmann iSd Handelsgesetzbuchs, juristische Person des öffentlichen Rechts oder ein öffentlich-rechtliches Sondervermögen, ist ausschließlicher – auch internationaler – Gerichtsstand für alle sich aus dem Vertragsverhältnis unmittelbar oder mittelbar ergebenden Streitigkeiten unser Geschäftssitz in Hamburg. Wir sind jedoch auch berechtigt, Klage am allgemeinen Gerichtsstand des Käufers zu erheben.

L

Nord-Stein GmbH

Müggenburger Straße 24 a
20539 Hamburg

www.nord-stein.de
info@nord-stein.de

Tel.: 040 - 780 90 9 - 0
Fax: 040 - 780 90 9 - 20

USt-ID: DE 118668306
HRB: 42258

NORD-STEIN

Wenn Naturstein,
Dann NORD-STEIN!

Nord-Stein GmbH

Müggenburger Straße 24 a
20539 Hamburg

www.nord-stein.de
info@nord-stein.de

Tel.: 040 - 780 90 9 - 0
Fax: 040 - 780 90 9 - 20

USt-ID: DE 118668306
HRB: 42258